Avalanche Diode
DL173-3200-32

Средний прямой ток		I_{FAV}	3200 A		
Повторяющееся импульсное обратное напряжение		U_{RRM}	2400 - 3200 В		
U_{RRM}, В	2400	2600	2800	3000	3200
Класс по напряжению	24	26	28	30	32
T_j, °C	– 60 , 175				

ПРЕДЕЛЬНО ДОПУСТИМЫЕ ЗНАЧЕНИЯ ПАРАМЕТРОВ

Наименование параметра	Условное обозначение	Значения параметров	Единица измерения
Повторяющееся импульсное обратное напряжение, T_j = - 60 °C …+ 175 °C	V_{RRM}	2400-3200	В
Пробивное напряжение, T_j = - 60 °C …+ 175 °C	V_{RSM}	2700-3600	
Повторяющийся импульсный обратный ток, T_j = 175 °C, $V_R = V_{RRM}$	I_{RRM}	100	мА
Максимально допустимый средний прямой ток, T_C = 100 °C, f = 50 Гц	$I_{F(AV)}$	3200	А
Действующий прямой ток, T_C = 100 °C, f = 50 Гц,	I_{FRMS}	5000	
Ударный прямой ток, T_j = 175 °C, V_R = 0, t_p = 10 мс	I_{FSM}	45	кА
Защитный показатель	I^2t	$10^3 \cdot 10125$	A^2c
Температура перехода	T_j	-60 … +175	°C
Температура хранения	T_{stg}	-60 … +50	

ЭЛЕКТРИЧЕСКИЕ ХАРАКТЕРИСТИКИ

Наименование параметра	Условное обозначение	Значения параметров			Единица измерения
		мин.	тип.	макс.	
Импульсное прямое напряжение, T_j = 25 °C, I_F = 10050 A	V_{FM}	-	-	2,20	В
Пороговое напряжение, T_j = 175 °C, I_F = 5000 - 15070 A	V_{TO}	-	-	1,10	В
Динамическое сопротивление, T_j = 175 °C, I_F = 5000 - 15070 A	r_T	-	-	0,124	мОм
Ударная обратная рассеиваемая мощность, T_j = 175 °C, t_p = 100 мкс	P_{RSM}	-	-	16,0	мкКл

ТЕПЛОВЫЕ ПАРАМЕТРЫ					
Тепловое сопротивление переход - корпус, двустороннее охлаждение охлаждение со стороны анода охлаждение со стороны катода	$R_{th(j-c)}$	-	-	0,011 0,022 0,022	°C/Вт
Тепловое сопротивление корпус - охладитель, двустороннее охлаждение одностороннее охлаждение	$R_{th(c-h)}$	-	-	0,003 0,006	
МЕХАНИЧЕСКИЕ ПАРАМЕТРЫ					
Масса	w	-	1,20	-	кг
Усилие сжатия	F	40	-	50	кН
Наибольшее допустимое постоянное ускорение	a	-	-	100	м/с^2

ГАБАРИТНЫЕ РАЗМЕРЫ

Тип корпуса: PD73, D.F1

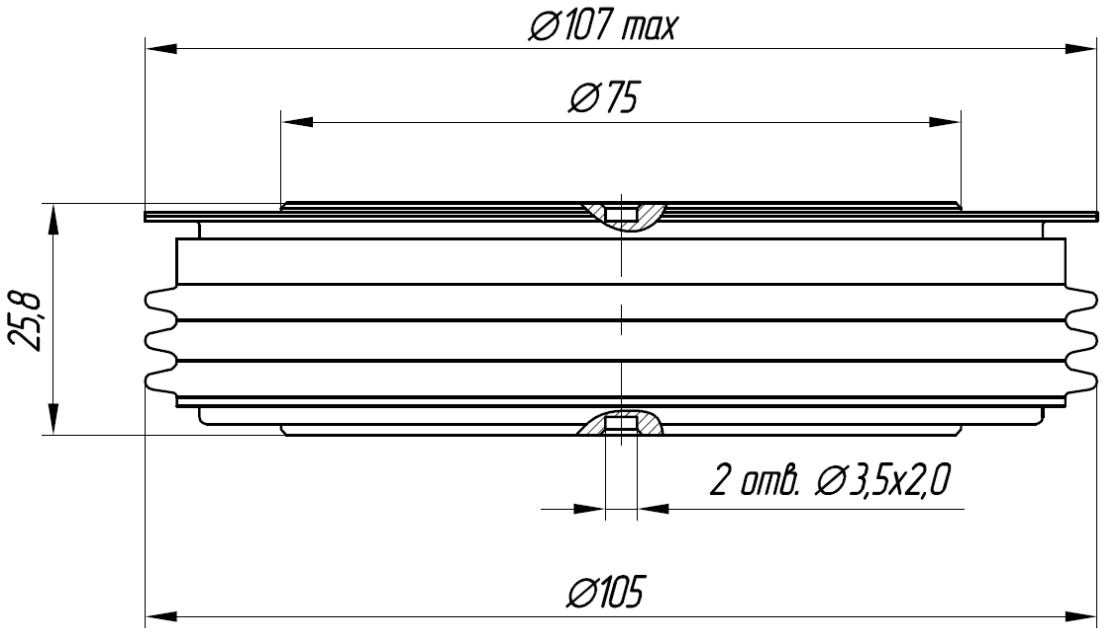

К – катод, А – анод

Все размеры в миллиметрах