АС ЭНЕРГИЯ

Диод низкочастотный
Д271-320-26

Средний прямой ток		I_{FAV}	320 А	
Повторяющееся импульсное обратное напряжение		U_{RRM}	2000 – 2600 В	
U_{DRM}, U_{RRM}, В	2000	2200	2400	2600
Класс по напряжению	20	22	24	26
T_j, °C	– 60 ÷ 160			

ПРЕДЕЛЬНО ДОПУСТИМЫЕ ЗНАЧЕНИЯ ПАРАМЕТРОВ

Наименование параметра	Условное обозначение	Значения параметров	Единица измерения
Повторяющееся импульсное обратное напряжение, T_j = - 60 °C …+ 160 °C	V_{RRM}	2000-2600	В
Неповторяющееся импульсное обратное напряжение, T_j = - 60 °C …+ 160 °C	V_{RSM}	2100-2700	
Повторяющийся импульсный обратный ток, T_j = 160 °C, $V_R = V_{RRM}$	I_{RRM}	50	мА
Максимально допустимый средний прямой ток, f = 50 Гц, T_C = 123 °C	$I_{F(AV)}$	320	А
Действующий прямой ток, T_C = 123 °C	I_{FRMS}	502	
Ударный прямой ток, T_j = 160 °C, t_p = 10 мс, V_R = 0	I_{FSM}	6,5	кА
Защитный показатель	I^2t	$211 \cdot 10^3$	$А^2с$
Температура перехода	T_j	- 60…+ 160	°C
Температура хранения	T_{stg}	- 60…+ 50	

ЭЛЕКТРИЧЕСКИЕ ХАРАКТЕРИСТИКИ

Наименование параметра	Условное обозначение	Значения параметров			Единица измерения
		мин.	тип.	макс.	
Импульсное прямое напряжение, T_j = 25 °C, I_F = 1000 А	V_{FM}	-	-	1,33	В
Пороговое напряжение, T_j = 160 °C, I_F = 500 - 1500 А	$V_{F(TO)}$	-	-	0,92	
Динамическое сопротивление, T_j = 160 °C, I_F = 500 - 1500 А	r_T	-	-	0,45	мОм

ТЕПЛОВЫЕ ПАРАМЕТРЫ					
Тепловое сопротивление переход - корпус	$R_{th(j-c)}$	-	-	0,090	°C/Вт
Тепловое сопротивление корпус - охладитель	$R_{th(c-h)}$	-	-	0,03	
МЕХАНИЧЕСКИЕ ПАРАМЕТРЫ					
Масса	w	-	0,465	-	кг
Крутящий момент	M_d	25	-	35	Нм
Наибольшее допустимое постоянное ускорение	a			50	м/с^2
Расстояние по поверхности изолятора от фланца анода до фланца катода	D_s		19		мм
ПРОЧИЕ ПАРАМЕТРЫ					
Климатическое исполнение по ГОСТ 15150	УХЛ2, Т2				

ГАБАРИТНЫЕ РАЗМЕРЫ

Тип корпуса: SD7, D.SB1

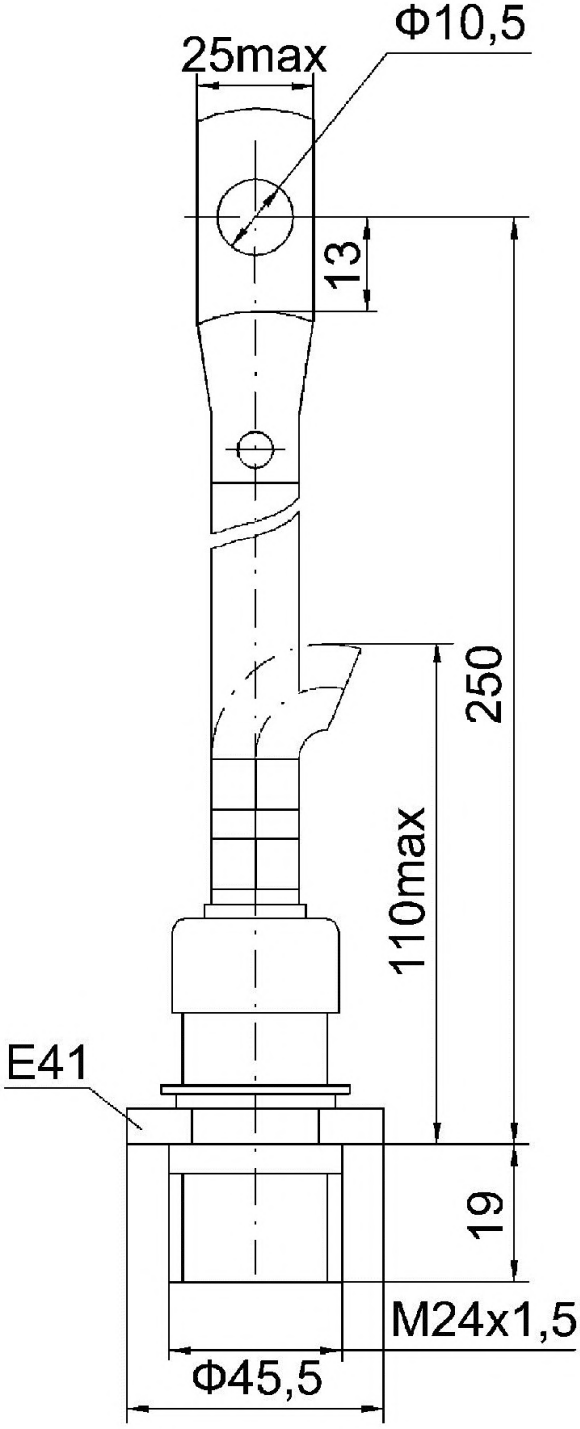

К – катод
А – анод