АС ЭНЕРГИЯ

Диод низкочастотный
Д161-200х-16

Средний прямой ток					I_{FAV}			200 А						
Повторяющееся импульсное обратное напряжение					U_{RRM}			300 - 1600 В						
U_{DRM}, U_{RRM}, В	300	400	500	600	700	800	900	1000	1100	1200	1300	1400	1500	1600
Класс по напряжению	3	4	5	6	7	8	9	10	11	12	13	14	15	16
T_j, °C	– 60 ÷ 190													

ПРЕДЕЛЬНО ДОПУСТИМЫЕ ЗНАЧЕНИЯ ПАРАМЕТРОВ

Наименование параметра	Условное обозначение	Значения параметров	Единица измерения
Повторяющееся импульсное обратное напряжение, T_j = - 60 °C …+ 190 °C	V_{RRM}	300-1600	В
Неповторяющееся импульсное обратное напряжение, T_j = - 60 °C …+ 190 °C	V_{RSM}	400-1700	
Повторяющийся импульсный обратный ток, T_j = 190 °C, $V_R = V_{RRM}$	I_{RRM}	40	мА
Максимально допустимый средний прямой ток, f = 50 Гц, T_C = 145 °C	$I_{F(AV)}$	200	А
Действующий прямой ток, T_C = 145 °C	I_{FRMS}	314	
Ударный прямой ток, T_j = 190 °C, t_p = 10 мс, V_R = 0	I_{FSM}	5,5	кА
Защитный показатель	I^2t	$150 \cdot 10^3$	$А^2с$
Температура перехода	T_j	- 60…+ 190	°C
Температура хранения	T_{stg}	- 60…+ 50	

ЭЛЕКТРИЧЕСКИЕ ХАРАКТЕРИСТИКИ

Наименование параметра	Условное обозначение	Значения параметров			Единица измерения
		мин.	тип.	макс.	
Импульсное прямое напряжение, T_j = 25 °C, I_F = 628 А	V_{FM}	-	-	1,35	В
Пороговое напряжение, T_j = 190 °C, I_F = 300 - 1000 А	$V_{F(TO)}$	-	-	0,90	
Динамическое сопротивление, T_j = 190 °C, I_F = 300 - 1000 А	r_T	-	-	0,85	мОм
Заряд обратного восстановления, T_j = 190 °C, I_F = 200 А, di_F/dt = - 5 А/мкс, $V_R \geq$ 100 В	Q_{rr}	-	-	800	мкКл
Ток обратного восстановления, T_j = 190 °C, I_F = 200 А, di_F/dt = - 5 А/мкс, $V_R \geq$ 100 В	I_{rr}	-	-	80	А

ТЕПЛОВЫЕ ПАРАМЕТРЫ					
Тепловое сопротивление переход - корпус	$R_{th(j-c)}$	-	-	0,15	°C/Вт
Тепловое сопротивление корпус - охладитель	$R_{th(c-h)}$	-	-	0,05	
МЕХАНИЧЕСКИЕ ПАРАМЕТРЫ					
Масса	w	-	0,265	-	кг
Крутящий момент	M_d	20	-	30	Нм
Наибольшее допустимое постоянное ускорение	a			50	м/с^2
Расстояние по поверхности изолятора от фланца анода до фланца катода	D_s		18,8		мм
ПРОЧИЕ ПАРАМЕТРЫ					
Климатическое исполнение по ГОСТ 15150	УХЛ2, Т2				

ГАБАРИТНЫЕ РАЗМЕРЫ

Тип корпуса: SD6, D.SA1

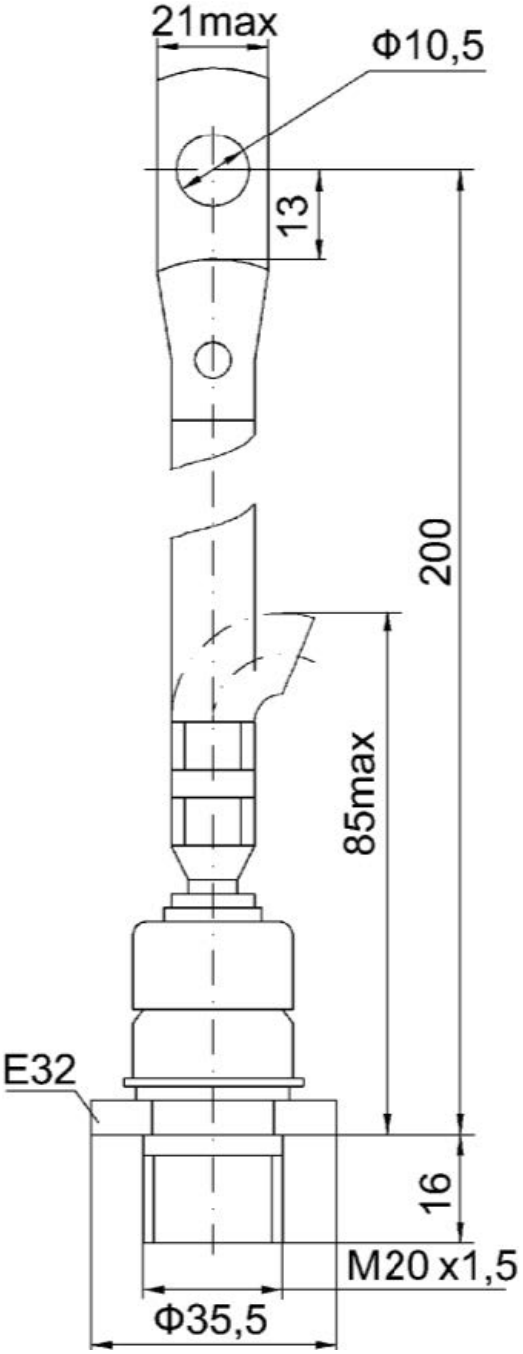

К – катод, А – анод

Все размеры в миллиметрах