АС ЭНЕРГИЯ

Диод низкочастотный Д233-400-44

Средний прямой ток					I_{FAV}			400 А			
Повторяющееся импульсное обратное напряжение					U_{RRM}			2400 - 4400 В			
U_{RRM}, В	2400	2600	2800	3000	3200	3400	3600	3800	4000	4200	4400
Класс по напряжению	24	26	28	30	32	34	36	38	40	42	44
T_j, °C	-60 ÷ 160										

ПРЕДЕЛЬНО ДОПУСТИМЫЕ ЗНАЧЕНИЯ ОБРАТНЫХ ПАРАМЕТРОВ

Параметр		Значение параметра	Условия установления норм на параметры
Буквенное обозначение	**Наименование, единица измерения**	**Д233-400 Д233-500**	
U_{RSM}	Неповторяющееся импульсное обратное напряжение, В, для классов: 24 26 28 30 32 34 36 38 40 42 44	 2600 2800 3000 3200 3400 3600 3800 4000 4200 4400 4600	T_{jm}=160°C. Импульс напряжения синусоидальный однополупериодный одиночный длительностью не более 10 мс
U_{RRM}	Повторяющееся импульсное обратное напряжение, В, для классов: 24 26 28 30 32 34 36 38 40 42 44	 2400 2600 2800 3000 3200 3400 3600 3800 4000 4200 4400	T_{jm}=160°C. Импульсы напряжения синусоидальные однополупериодные длительностью не более 10 мс частотой 50 Гц
U_{RWM}	Рабочее импульсное обратное напряжение, В	$0,8U_{RRM}$	
U_R	Постоянное обратное напряжение, В	$0,6U_{RRM}$	T_c=110°C
I_{RRM}	Повторяющийся импульсный обратный ток, мА, не более	3,0	T_j=25°C
		40	T_{jm}=160°C

ПРЯМЫЕ ПАРАМЕТРЫ

Параметр		Значение параметра		Условия установления норм на параметры
Буквенное обозначение	**Наименование, единица измерения**	**Д233-400**	**Д233-500**	
$I_{F(AV)M}$	Максимально допустимый средний прямой ток, А	400	500	T_c=110°C Импульсы тока синусоидальные однополупериодные длительностью не более 10 мс частотой 50 Гц.
	Фактический максимально допустимый средний прямой ток, А	805	837	
I_{FRMSM}	Максимально допустимый действующий прямой ток, А	628	785	
I_{FSM}	Ударный прямой ток, кА	7,7		T_j=25°C
		7,0		T_{jm}=160°C. Импульс тока синусоидальный однополупериодный одиночный длительностью не более 10 мс.
U_{FM}	Импульсное прямое напряжение, В, не более	2,1	2,0	T_j=25°C, I_F=3,14$I_{F(AV)M}$
U_{TO}	Пороговое напряжение, В, не более	0,95	0,93	T_j=25°C
		0,9	0,87	T_{jm}=160°C.
r_T	Динамическое сопротивление в прямом направлении, мОм, не более	0,33	0,3	T_j=25°C
		0,416	0,383	T_{jm}=160°C.
$I_{F(AV)}$	Средний прямой ток на охладителе О143 при T_a=40°C, А	195	205	естественное охлаждение
		400	500	принудительное охлаждение v=6 м/с

ТЕПЛОВЫЕ ПАРАМЕТРЫ

Параметр		Значение параметра	Условия установления норм на параметры
Буквенное обозначение	**Наименование, единица измерения**	**Д233-400 Д233-500**	
T_{jm}	Максимально допустимая температура перехода, °C	160	
T_{jmin}	Минимально допустимая температура перехода, °C	минус 60	
T_{stgm}	Максимально допустимая температура хранения, °C	50	
T_{stgmin}	Минимально допустимая температура хранения, °C	минус 60	
R_{thjc}	Тепловое сопротивление переход-корпус, °C/Вт, не более	0.036	Постоянный ток
R_{thch}	Тепловое сопротивление корпус-охладитель, °C/Вт, не более	0.015	
R_{thja}	Тепловое сопротивление переход-среда с охладителем О143, °C/Вт, не более	0,551	естественное охлаждение
		0,176	принудительное охлаждение v = 6 м/с

ГАБАРИТНЫЕ РАЗМЕРЫ

Тип корпуса: PD32

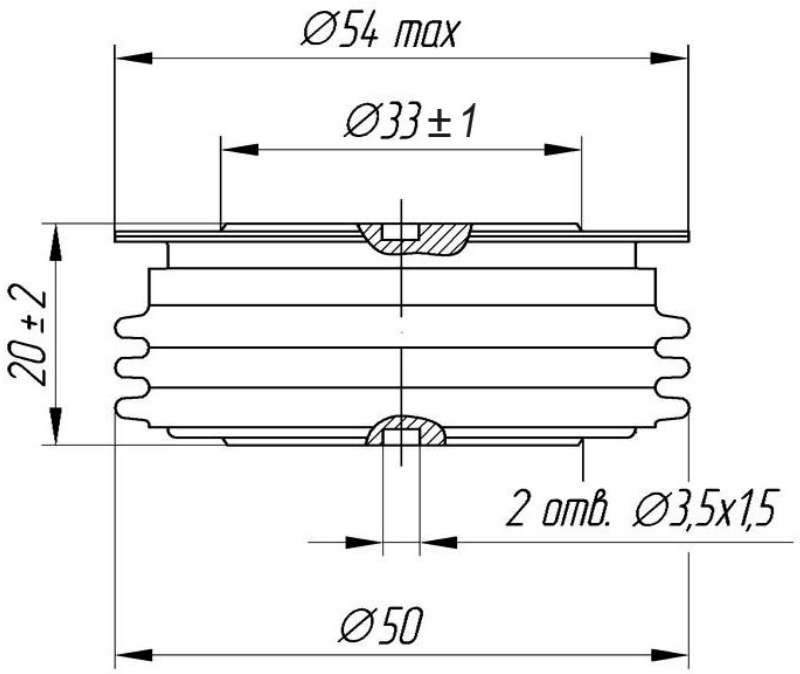

А – анод
К – катод

Все размеры в миллиметрах