Диод низкочастотный
Д163-1600-52

Средний прямой ток			I_{FAV}	1600 А	
Повторяющееся импульсное обратное напряжение			U_{RRM}	4400 ÷ 5200 В	
U_{RRM}, В	4400	4600	4800	5000	5200
Класс по напряжению	44	46	48	50	52
T_j, °C	– 60 ÷ 150				

ПРЕДЕЛЬНО ДОПУСТИМЫЕ ЗНАЧЕНИЯ ПАРАМЕТРОВ

Наименование параметра	Условное обозначение	Значения параметров	Единица измерения
Повторяющееся импульсное обратное напряжение, T_j = - 60 °C …+ 150 °C	V_{RRM}	4400-5200	В
Неповторяющееся импульсное обратное напряжение, T_j = - 60 °C …+ 150 °C	V_{RSM}	4500-5300	
Повторяющийся импульсный обратный ток, T_j = 150 °C, $V_R = V_{RRM}$	I_{RRM}	100	мА
Максимально допустимый средний прямой ток, T_C = 85 °C, f = 50 Гц	$I_{F(AV)}$	1980	А
Действующий прямой ток, T_C = 85 °C, f = 50 Гц	I_{FRMS}	3108	
Ударный прямой ток, T_j = 150 °C, V_R = 0, t_p = 10 мс	I_{FSM}	28	кА
Защитный показатель	I^2t	$10^3 \cdot 3920$	A^2c
Температура перехода	T_j	-60 … +150	°C
Температура хранения	T_{stg}	-60 … +50	

ЭЛЕКТРИЧЕСКИЕ ХАРАКТЕРИСТИКИ

Наименование параметра	Условное обозначение	Значения параметров			Единица измерения
		мин.	тип.	макс.	
Импульсное прямое напряжение, T_j = 25 °C, I_F = 5000 А	V_{FM}	-	-	1,90	В
Пороговое напряжение, T_j = 150 °C, I_F = 2500 - 7500 А	V_{TO}	-	-	0,92	В
Динамическое сопротивление, T_j = 150 °C, I_F = 2500 - 7500 А	r_T	-	-	0,23	мОм
Заряд обратного восстановления, T_j = 150 °C, I_F = 1600 А, di_F/dt= -5 А/µs, V_R≥ 100 В	Q_{rr}	-	-		мкКл
Ток обратного восстановления, T_j = 150 °C, I_F = 1600 А, di_F/dt= -5 А/µs, V_R≥ 100 В	I_{rr}	-	-		А

ТЕПЛОВЫЕ ПАРАМЕТРЫ					
Тепловое сопротивление переход - корпус, двустороннее охлаждение охлаждение со стороны анода охлаждение со стороны катода	$R_{th(j-c)}$	-	-	0,016 0,032 0,032	°C/Вт
Тепловое сопротивление корпус - охладитель, двустороннее охлаждение одностороннее охлаждение	$R_{th(c-h)}$	-	-	0,004 0,008	
МЕХАНИЧЕСКИЕ ПАРАМЕТРЫ					
Масса	w	-	0,71	-	кг
Усилие сжатия	F	27	-	33	кН
Наибольшее допустимое постоянное ускорение	a	-	-	100	м/с^2

ГАБАРИТНЫЕ РАЗМЕРЫ

Тип корпуса: PD63

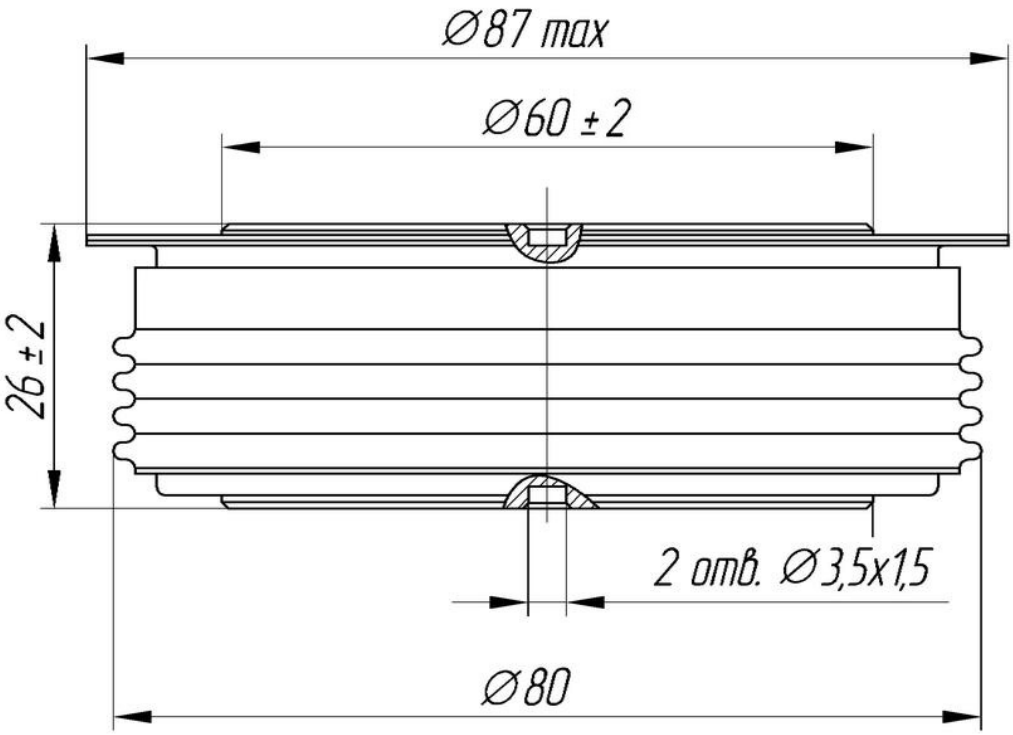

К – катод
А – анод

Все размеры в миллиметрах