АС ЭНЕРГИЯ

Модуль тиристорный МТТ-800-12

Средний прямой ток	I_{FAV}		800 А			
Повторяющееся импульсное обратное напряжение	U_{RRM}		600 - 1600 В			
U_{RRM}, В	600	800	1000	1200	1400	1600
Класс по напряжению	6	8	10	12	14	16
T_j, °C	-60 ÷ 130					

ПРЕДЕЛЬНО ДОПУСТИМЫЕ ЗНАЧЕНИЯ ПАРАМЕТРОВ

Наименование параметра	Условное обозначение	Значения параметров	Единица измерения
Повторяющееся импульсное напряжение в закрытом состоянии / Повторяющееся импульсное обратное напряжение, T_j = -60 °C …+130 °C	V_{DRM} / V_{RRM}	600-1600	В
Неповторяющееся импульсное напряжение в закрытом состоянии / Неповторяющееся импульсное обратное напряжение, T_j = -60 °C …+130°C	V_{DSM} / V_{RSM}	700-1700	
Повторяющийся импульсный ток в закрытом состоянии / Повторяющийся импульсный обратный ток, T_j = 130 °C, V_D / V_R = V_{DRM} / V_{RRM}	I_{DRM} / I_{RRM}	70	мА
Максимально допустимый средний ток в открытом состоянии, f = 50 Гц T_C = 80 °C	$I_{T(AV)}$	840	А
Действующий прямой ток, T_C = 80 °C	I_{TRMS}	1310	
Ударный ток в открытом состоянии, T_j = 130 °C, t_p = 10 мс, V_R = 0	I_{TSM}	23	кА
Защитный показатель	I^2t	-	A^2c
Критическая скорость нарастания тока в открытом состоянии, T_j = 130 °C	$(di_T/dt)_{crit}$	-	А/мкс
Критическая скорость нарастания напряжения в закрытом состоянии, T_j = 130 °C, V_D = -	$(dV_D/dt)_{crit}$	-	В/мкс
Максимальная мощность управления, постоянный ток	P_{GM}	-	Вт
Температура перехода	T_j	-60 … +130	°C
Температура хранения	T_{stg}	-60 … +50	

ЭЛЕКТРИЧЕСКИЕ ХАРАКТЕРИСТИКИ					
Наименование параметра	**Условное обозначение**	**Значения параметров**			**Единица измерения**
		мин.	**тип.**	**макс.**	
Импульсное напряжение в открытом состоянии, T_j = - °C, I_T = - A,	V_{TM}	-	-	-	В
Пороговое напряжение, T_j = - °C, I_T = - A	$V_{T(TO)}$	-	-	-	В
Динамическое сопротивление, T_j = - °C, I_T = - A	r_T	-	-	0,20	мОм
Время задержки включения, T_j = - °C, V_D = - V_{DRM}, I_T = - A, I_{FG} = - A, t_r ≤ - мкс	t_d	-	-	-	мкс
Время выключения, T_j = - °C, I_T = - A, di_T/dt = - А/мкс, V_R ≥ - В, V_D = - V_{DRM}, dV_D/dt = - В/мкс	t_q	-	-	-	
Ток удержания, T_j = - °C, V_D = - В	I_H	-	-	-	мА
Отпирающее постоянное напряжение управления, V_D = - В, T_j = - °C T_j = - °C T_j = - °C	V_{GT}	-	-	- - -	В
Отпирающий постоянный ток управления, V_D = - В, T_j = - °C T_j = - °C T_j = - °C	I_{GT}	-	-	- - -	мА
Неотпирающее постоянное напряжение управления, T_j = - °C, V_D = - V_{DRM}	V_{GD}	-	-	-	В
Электрическая прочность изоляции (эффективное значение), f = 50 Гц, t = 1 сек/1 мин	V_{isol}	-	-	-	В
ТЕПЛОВЫЕ ПАРАМЕТРЫ					
Тепловое сопротивление переход – корпус	$R_{th(j-c)}$	-	-	0,042	°C/Вт
Тепловое сопротивление корпус - охладитель	$R_{th(c-h)}$	-	-	-	
МЕХАНИЧЕСКИЕ ПАРАМЕТРЫ					
Масса	w	-	4,5	-	кг
Крутящий момент на охладителе	M_s	-	-	-	Нм
Крутящий момент на токовыводах	M_t	-	-	-	Нм
Наибольшее допустимое постоянное ускорение	a	-	-	-	м/с^2
ПРОЧИЕ ПАРАМЕТРЫ					
Климатическое исполнение по ГОСТ 15150	УХЛ4				

ГАБАРИТНЫЕ РАЗМЕРЫ

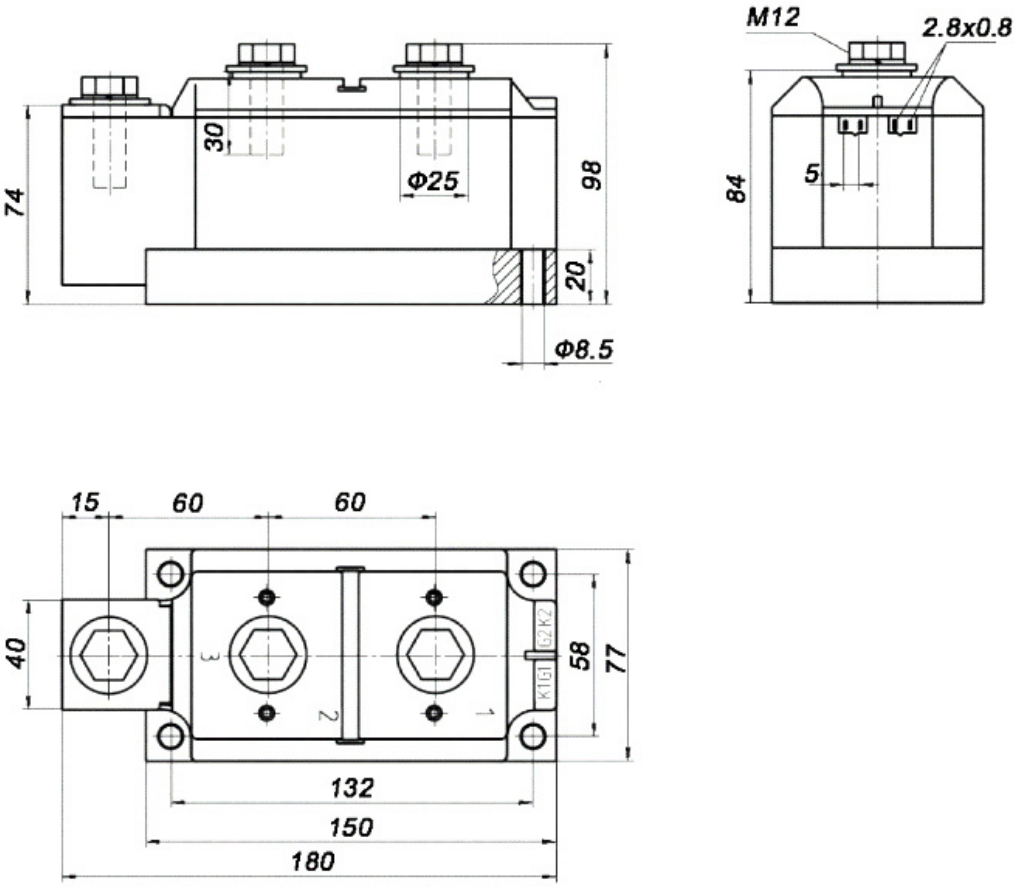

Тип корпуса: MTD7

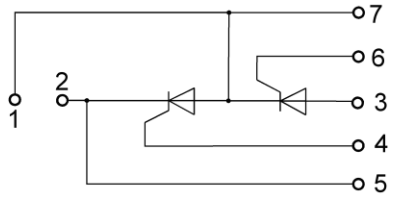

1 – Анод/Катод; 2 – Катод; 3- Анод; 4,6 – Управляющий электрод; 5,7 – Вспомогательный катод