Диод лавинный
ДЛ273-3200-36

Средний прямой ток			I_{FAV}	3200 А
Повторяющееся импульсное обратное напряжение			U_{RRM}	3000 ÷ 3600 В
U_{RRM}, В	3000	3200	3400	3600
Класс по напряжению	30	32	34	36
T_j, °C	– 60 ÷ 175			

ПРЕДЕЛЬНО ДОПУСТИМЫЕ ЗНАЧЕНИЯ ПАРАМЕТРОВ

Обозначение и наименование параметра		Ед. изм.	Значение	Условия измерения	
Параметры в проводящем состоянии					
I_{FAV}	Средний прямой ток	А	3200 3305	T_c=103 °C; двухстороннее охлаждение; T_c=100 °C; двухстороннее охлаждение; 180 эл. град. синус; 50 Гц	
I_{FRMS}	Действующий прямой ток	А	5024	T_c=103 °C; двухстороннее охлаждение; 180 эл. град. синус; 50 Гц	
I_{FSM}	Ударный ток	кА	42.0 50.0	T_j=$T_{j\,max}$ T_j=25 °C	180 эл. град. синус; t_p=10 мс; единичный импульс; U_R=0 В
			44.0 53.0	T_j=$T_{j\,max}$ T_j=25 °C	180 эл. град. синус; t_p=8.3 мс; единичный импульс; U_R=0 В
I^2t	Защитный фактор	$A^2c\cdot10^3$	8800 12500	T_j=$T_{j\,max}$ T_j=25 °C	180 эл. град. синус; t_p=10 мс; единичный импульс; U_R=0 В
			8000 11600	T_j=$T_{j\,max}$ T_j=25 °C	180 эл. град. синус; t_p=8.3 мс; единичный импульс; U_R=0 В
Блокирующие параметры					
U_{RRM}	Повторяющееся импульсное обратное напряжение	В	3000 ÷ 3600	$T_{j\,min}$< T_j <$T_{j\,max}$; 180 эл. град. синус; 50 Гц	
$U_{(BR)}$	Пробивное напряжение	В	3450 ÷ 4050	T_j=25 °C; I_{br}=100 мА; t_p = 10 мс; 5 Гц	
U_R	Постоянное обратное напряжение	В	$0.6\cdot U_{RRM}$	T_j=$T_{j\,max}$	
P_{RSM}	Ударная обратная рассеиваемая мощность	кВт	16	T_j= $T_{j\,max}$; t_p = 100 мкс; 180 эл. град. синусоидальный ток; единичный импульс	
Тепловые параметры					
T_{stg}	Температура хранения	°C	– 60 ÷ 50		
T_j	Температура p-n перехода	°C	– 60 ÷ 175		
Механические параметры					
F	Монтажное усилие	кН	40.0 ÷ 50.0		
a	Ускорение	м/с^2	50	В зажатом состоянии	

ХАРАКТЕРИСТИКИ

Обозначение и наименование характеристики		Ед. изм.	Значение	Условия измерения	
Характеристики в проводящем состоянии					
U_{FM}	Импульсное прямое напряжение, макс	В	2.20	T_j=25 °C; I_{FM}=10048 А	
$U_{F(TO)}$	Пороговое напряжение, макс	В	1.05	T_j=$T_{j\,max}$; 0.5 р I_{FAV} < I_T < 1.5 р I_{FAV}	
r_T	Динамическое сопротивление, макс	мОм	0.200		
Блокирующие характеристики					
I_{RRM}	Повторяющийся импульсный обратный ток, макс	мА	150	T_j=$T_{j\,max}$; U_R=U_{RRM}	
Динамические характеристики					
Q_{rr}	Заряд обратного восстановления, макс	мкКл	5550	T_j=$T_{j\,max}$; I_{FM}=1500 А; di_R/dt=-5 А/мкс; U_R=100 В;	
t_{rr}	Время обратного восстановления, макс	мкс	75.0		
I_{rrM}	Ток обратного восстановления, макс	А	148		
Тепловые характеристики					
R_{thjc}	Тепловое сопротивление p-n переход-корпус, макс	°C/Вт	0.0085	Постоянный ток	Двухстороннее охлаждение
R_{thjc-A}			0.0187		Охлаждение со стороны анода
R_{thjc-K}			0.0153		Охлаждение со стороны катода
R_{thck}	Тепловое сопротивление корпус-охладитель, макс	°C/Вт	0.0020	Постоянный ток	
Механические характеристики					
w	Масса, макс	г	1500		
D_s	Длина пути тока утечки по поверхности	мм (дюйм)	32.70 (1.287)		
D_a	Длина пути тока утечки по воздуху	мм (дюйм)	24.00 (0.945)		

ГАБАРИТНЫЕ РАЗМЕРЫ

Тип корпуса: D.F3

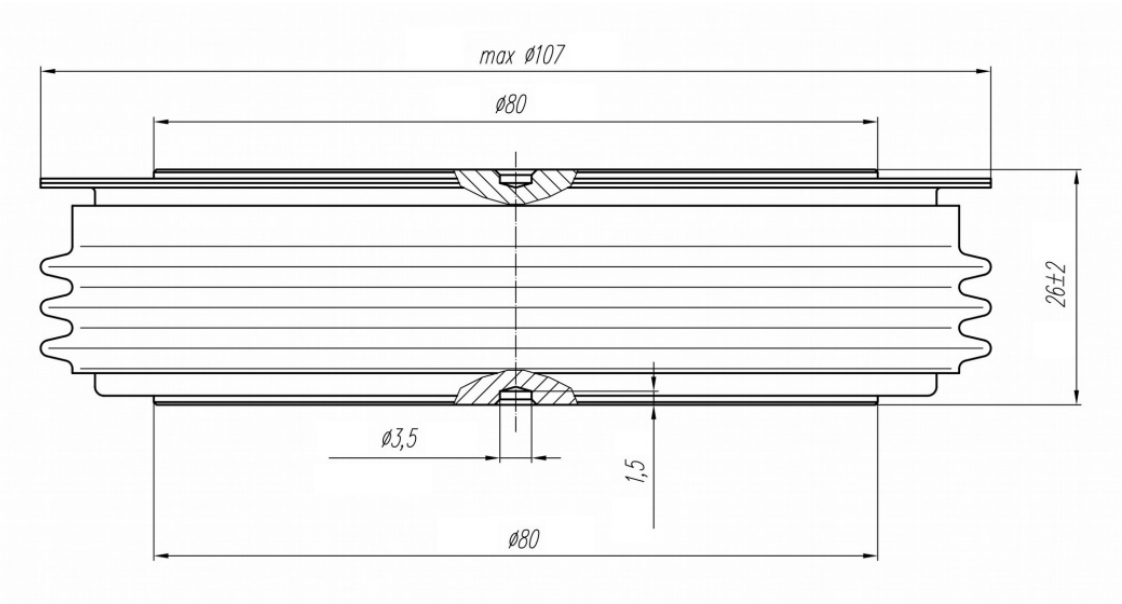

К – катод
А – анод

Все размеры в миллиметрах