АС ЭНЕРГИЯ

Диод лавинный
ДЛ243-500-28

Средний прямой ток			I_{FAV}	500 А	
Повторяющееся импульсное обратное напряжение			U_{RRM}	2000÷2800 В	
U_{RRM}, В	2000	2200	2400	2600	2800
Класс по напряжению	20	22	24	26	28
T_j, °C	– 60 ÷ 150				

ПРЕДЕЛЬНО ДОПУСТИМЫЕ ЗНАЧЕНИЯ ПАРАМЕТРОВ

Обозначение и наименование параметра		Ед. изм.	Значение	Условия измерения	
Параметры в проводящем состоянии					
I_{FAV}	Средний прямой ток	А	500 670	T_c=120 °C; двухстороннее охлаждение; T_c=100 °C; двухстороннее охлаждение; 180 эл. град. синус; 50 Гц	
I_{FRMS}	Действующий прямой ток	А	785	T_c=120 °C; двухстороннее охлаждение; 180 эл. град. синус; 50 Гц	
I_{FSM}	Ударный ток	кА	13.0 15.0	T_j=$T_{j\,max}$ T_j=25 °C	180 эл. град. синус; t_p=10 мс; единичный импульс; U_R=0 В
			14.0 16.0	T_j=$T_{j\,max}$ T_j=25 °C	180 эл. град. синус; t_p=8.3 мс; единичный импульс; U_R=0 В
I^2t	Защитный фактор	$A^2c\cdot10^3$	845 1125	T_j=$T_{j\,max}$ T_j=25 °C	180 эл. град. синус; t_p=10 мс; единичный импульс; U_R=0 В
			810 1060	T_j=$T_{j\,max}$ T_j=25 °C	180 эл. град. синус; t_p=8.3 мс; единичный импульс; U_R=0 В
Блокирующие параметры					
U_{RRM}	Повторяющееся импульсное обратное напряжение	В	2000÷2800	$T_{j\,min}$< T_j <$T_{j\,max}$; 180 эл. град. синус; 50 Гц	
$U_{(BR)}$	Пробивное напряжение	В	2450÷3250	T_j=25 °C; I_{br}=100 мА; t_p = 10 мс; 5 Гц	
U_R	Постоянное обратное напряжение	В	$0.75\cdot U_{RRM}$	T_j=$T_{j\,max}$	
P_{RSM}	Ударная обратная рассеиваемая мощность	кВт	16	T_j= $T_{j\,max}$; t_p = 100 мкс; 180 эл. град. синусоидальный ток; единичный импульс	
Тепловые параметры					
T_{stg}	Температура хранения	°C	-60 ÷ 50		
T_j	Температура p-n перехода	°C	-60 ÷ 150		
Механические параметры					
F	Монтажное усилие	кН	14.0 ÷ 16.0		
a	Ускорение	м/с^2	50 100	В не зажатом состоянии В зажатом состоянии	

ХАРАКТЕРИСТИКИ

Обозначение и наименование характеристики		Ед. изм.	Значение	Условия измерения	
Характеристики в проводящем состоянии					
U_{FM}	Импульсное прямое напряжение, макс	В	2.00	T_j=25 °C; I_{FM}=1570 А	
$U_{F(TO)}$	Пороговое напряжение, макс	В	1.00	$T_j=T_{j\,max}$; 0.5 р I_{FAV} < I_T < 1.5 р I_{FAV}	
r_T	Динамическое сопротивление, макс	мОм	0.800		
Блокирующие характеристики					
I_{RRM}	Повторяющийся импульсный обратный ток, макс	мА	70	$T_j=T_{j\,max}$; $U_R=U_{RRM}$	
Тепловые характеристики					
R_{thjc}	Тепловое сопротивление p-n переход-корпус, макс	°C/Вт	0.0270	Постоянный ток	Двухстороннее охлаждение
R_{thjc-A}			0.0704		Охлаждение со стороны анода
R_{thjc-K}			0.0576		Охлаждение со стороны катода
R_{thck}	Тепловое сопротивление корпус-охладитель, макс	°C/Вт	0.0060	Постоянный ток	
Механические характеристики					
w	Масса	г	240		
D_s	Длина пути тока утечки по поверхности	мм (дюйм)	23.69 (0.933)		
D_a	Длина пути тока утечки по воздуху	мм (дюйм)	19.10 (0.752)		

МАРКИРОВКА

ДЛ 243 – 500 – 28 УХЛ2
1 2 3 4 5

1. ДЛ – Лавинный диод
2. Конструктивное исполнение
3. Средний прямой ток, А
4. Класс по напряжению
5. Климатическое исполнение по ГОСТ 15150: УХЛ2, Т

ГАБАРИТНЫЕ РАЗМЕРЫ

Тип корпуса: PD42, D.C2

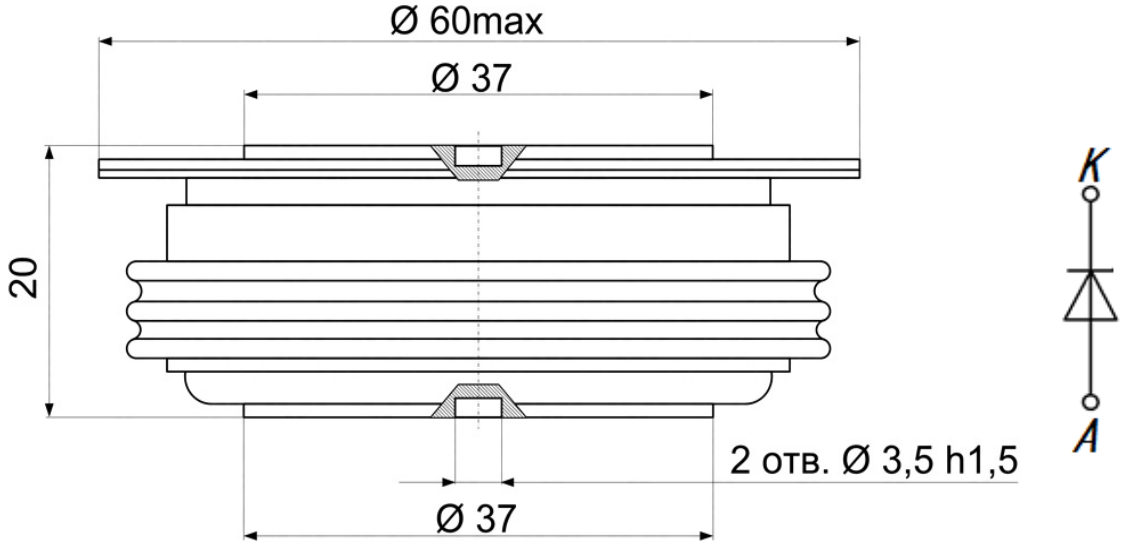

К – катод
А – анод

Все размеры в миллиметрах