АС ЭНЕРГИЯ

Диод быстровосстанавливающийся ДЧ361-250-14

Средний прямой ток			I_{FAV}	250 А	
Повторяющееся импульсное обратное напряжение			U_{RRM}	600 – 1400 В	
Время обратного восстановления			t_{rr}	3.2, 4.0, 5.0 мкс	
U_{RRM}, В	600	800	1000	1200	1400
Класс по напряжению	6	8	10	12	14
T_j, °C	– 60 ÷ 140				

ПРЕДЕЛЬНО ДОПУСТИМЫЕ ЗНАЧЕНИЯ ПАРАМЕТРОВ

Наименование параметра	Условное обозначение	Значения параметров	Единица измерения
Повторяющееся импульсное обратное напряжение, T_j = - 60 °C …+ 140 °C	V_{RRM}	600-1400	В
Неповторяющееся импульсное обратное напряжение, T_j = - 60 °C …+ 140 °C	V_{RSM}	700-1500	
Повторяющийся импульсный обратный ток, T_j = 140 °C, $V_R = V_{RRM}$	I_{RRM}	30	мА
Максимально допустимый средний прямой ток, T_C = 58 °C, f = 50 Гц	$I_{F(AV)}$	250	А
Действующий прямой ток, T_C = 58 °C, f = 50 Гц	I_{FRMS}	392	
Ударный прямой ток, T_j = 140 °C, V_R = 0, t_p = 10 мс	I_{FSM}	4,5	кА
Защитный показатель	I^2t	$101{,}25 \cdot 10^3$	$А^2с$
Температура перехода	T_j	-60 … +140	°C
Температура хранения	T_{stg}	-60 … +50	

ЭЛЕКТРИЧЕСКИЕ ХАРАКТЕРИСТИКИ

Наименование параметра	Условное обозначение	Значения параметров			Единица измерения
		мин.	тип.	макс.	
Импульсное прямое напряжение, T_j = 25 °C, I_F = 780 А	V_{FM}	-	-	1,71	В
Пороговое напряжение, T_j = 140 °C, I_F = 390 - 1180 А	V_{TO}	-	-	1,20	В
Динамическое сопротивление, T_j = 140 °C, I_F = 390 - 1180 А	r_T	-	-	1,60	мОм
Время обратного восстановления, T_j = 140 °C, I_F = 250 А, di_F/dt= -50 А/µs, V_R≥ 100 В	t_{rr}	-	-	3,2; 4,0; 5,0	мкс

ТЕПЛОВЫЕ ПАРАМЕТРЫ					
Тепловое сопротивление переход - корпус, охлаждение со стороны анода	$R_{th(j-c)}$	-	-	0,15	°C/Вт
Тепловое сопротивление корпус - охладитель, одностороннее охлаждение	$R_{th(c-h)}$	-	-	0,05	
МЕХАНИЧЕСКИЕ ПАРАМЕТРЫ					
Масса	w	-	0,265	-	кг
Крутящий момент	Md	20	-	30	Н·м

ГАБАРИТНЫЕ РАЗМЕРЫ

Тип корпуса: SD6, D.SA1

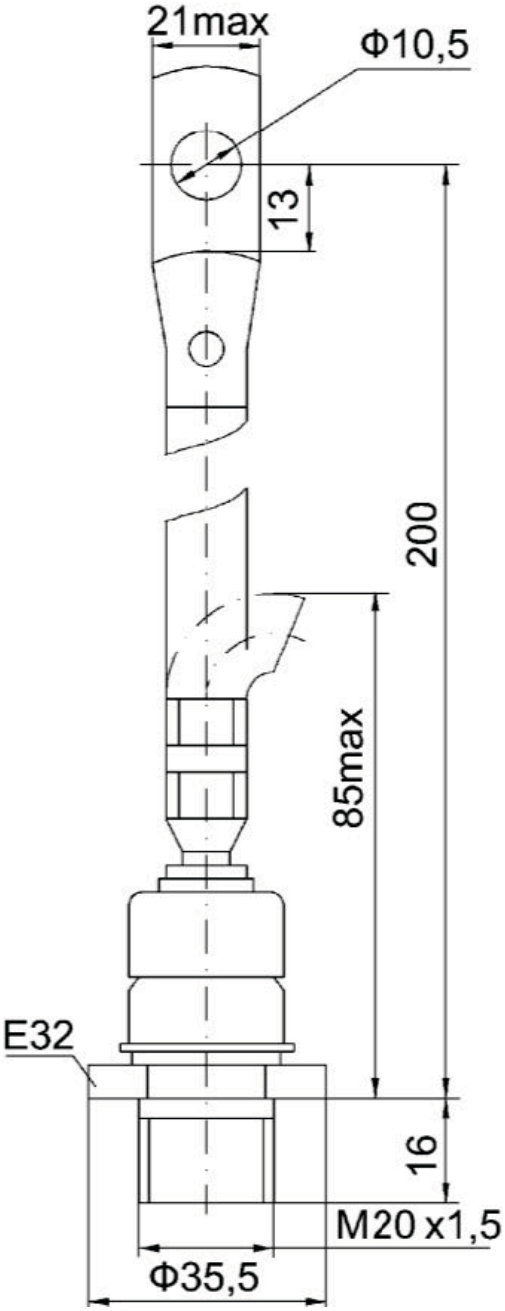

К – катод
А – анод