АС ЭНЕРГИЯ

Диод низкочастотный Д443-800-44

Средний прямой ток			I_{FAV}	800 А
Повторяющееся импульсное обратное напряжение			U_{RRM}	3800 – 4400 В
U_{RRM}, В	3800	4000	4200	4400
Класс по напряжению	38	40	42	44
T_j, °C	-60 ÷ 150			

ПРЕДЕЛЬНО ДОПУСТИМЫЕ ЗНАЧЕНИЯ ПАРАМЕТРОВ

Обозначение и наименование параметра		Ед. изм.	Значение	Условия измерения	
Параметры в проводящем состоянии					
I_{FAV}	Средний прямой ток	А	800 745	T_c=94 °C; двухстороннее охлаждение; T_c=100 °C; двухстороннее охлаждение; 180 эл. град. синус; 50 Гц	
I_{FRMS}	Действующий прямой ток	А	1256	T_c=94 °C; двухстороннее охлаждение; 180 эл. град. синус; 50 Гц	
I_{FSM}	Ударный ток	кА	12.5 14.0	T_j=$T_{j\,max}$ T_j=25 °C	180 эл. град. синус; 50 Гц (t_p=10 мс); единичный импульс; U_R=0 В;
			14.0 16.0	T_j=$T_{j\,max}$ T_j=25 °C	180 эл. град. синус; 60 Гц (t_p=8.3 мс); единичный импульс; U_R=0 В;
I^2t	Защитный фактор	$A^2c\cdot10^3$	780 980	T_j=$T_{j\,max}$ T_j=25 °C	180 эл. град. синус; 50 Гц (t_p=10 мс); единичный импульс; U_R=0 В;
			810 1060	T_j=$T_{j\,max}$ T_j=25 °C	180 эл. град. синус; 60 Гц (t_p=8.3 мс); единичный импульс; U_R=0 В;
Блокирующие параметры					
U_{RRM}	Повторяющееся импульсное обратное напряжение	В	3800÷4400	$T_{j\,min}$< T_j <$T_{j\,max}$; 180 эл. град. синус; 50 Гц	
U_{RSM}	Неповторяющееся импульсное обратное напряжение	В	3900÷4500	$T_{j\,min}$< T_j <$T_{j\,max}$; 180 эл. град. синус; 50 Гц; единичный импульс	
U_R	Постоянное обратное напряжение	В	$0.75\cdot U_{RRM}$	T_j=$T_{j\,max}$;	
Тепловые параметры					
T_{stg}	Температура хранения	°C	-60÷50		
T_j	Температура p-n перехода	°C	-60÷150		
Механические параметры					
F	Монтажное усилие	кН	14.0÷16.0		
a	Ускорение	м/с^2	50 100	В не зажатом состоянии В зажатом состоянии	

ХАРАКТЕРИСТИКИ

Обозначение и наименование характеристики		Ед. изм.	Значение	Условия измерения	
Характеристики в проводящем состоянии					
U_{FM}	Импульсное прямое напряжение, макс	В	2.00	T_j=25 °C; I_{FM}=2512 А	
$U_{F(TO)}$	Пороговое напряжение, макс	В	1.00	$T_j=T_{j\,max}$; 0.5 р I_{FAV} < I_T < 1.5 р I_{FAV}	
r_T	Динамическое сопротивление, макс	мОм	0.500		
Блокирующие характеристики					
I_{RRM}	Повторяющийся импульсный обратный ток, макс	мА	70	$T_j=T_{j\,max}$; $U_R=U_{RRM}$	
Тепловые характеристики					
R_{thjc}	Тепловое сопротивление p-n переход-корпус, макс	°C/Вт	0.036	Постоянный ток	Двухстороннее охлаждение
R_{thjc-A}			0.077		Охлаждение со стороны анода
R_{thjc-K}			0.063		Охлаждение со стороны катода
R_{thck}	Тепловое сопротивление корпус-охладитель, макс	°C/Вт	0.006	Постоянный ток	
Механические характеристики					
w	Масса	г	280		
D_s	Длина пути тока утечки по поверхности	мм (дюйм)	33.30 (1.311)		
D_a	Длина пути тока утечки по воздуху	мм (дюйм)	22.50 (0.886)		

МАРКИРОВКА

Д 443 – 800 – 44 УХЛ2

1 2 3 4 5

1. Д — Низкочастотный диод
2. Конструктивное исполнение
3. Средний прямой ток, А
4. Класс по напряжению
5. Климатическое исполнение по ГОСТ 15150: УХЛ2, Т

ГАБАРИТНЫЕ РАЗМЕРЫ

Тип корпуса: PD43, D.C3

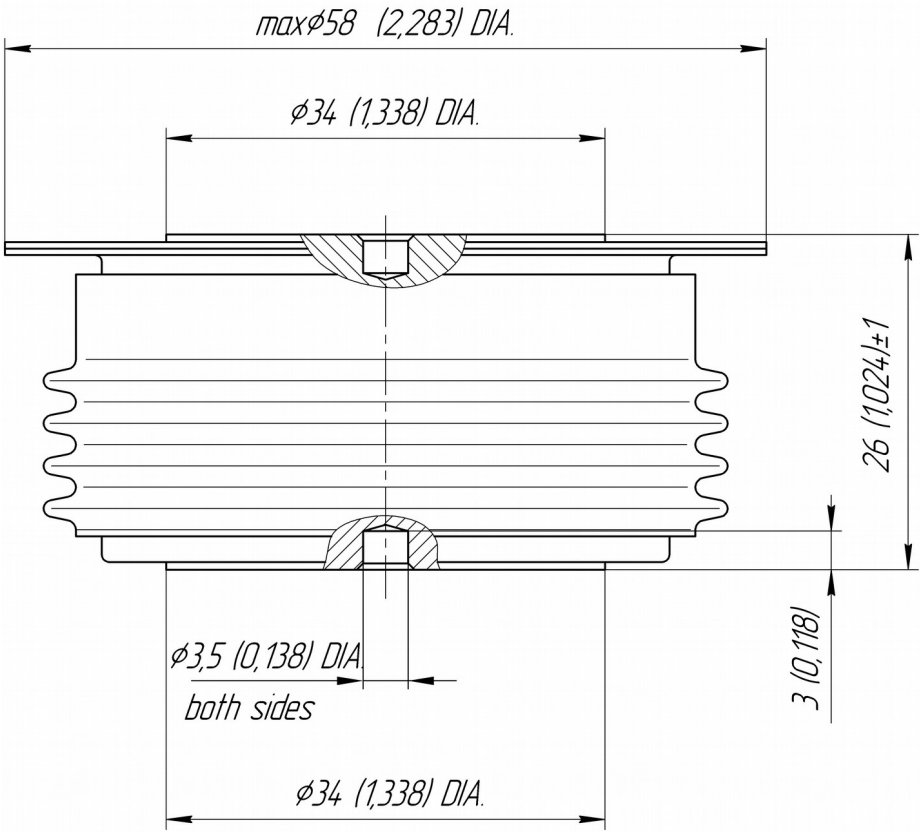

К – катод

А – анод

Все размеры в миллиметрах (дюймах)