АС ЭНЕРГИЯ

Диод низкочастотный
Д433-1000-34

Средний прямой ток			I_{FAV}		1000 А	
Повторяющееся импульсное обратное напряжение			U_{RRM}		2400 - 3400 В	
U_{RRM}, В	2400	2600	2800	3000	3200	3400
Класс по напряжению	24	26	28	30	32	34
T_j, °C	-60 ÷ 175					

ПРЕДЕЛЬНО ДОПУСТИМЫЕ ЗНАЧЕНИЯ ПАРАМЕТРОВ

Наименование параметра	Условное обозначение	Значения параметров	Единица измерения
Повторяющееся импульсное обратное напряжение, T_j = - 60 °C …+ 175 °C	V_{RRM}	2400-3400	В
Неповторяющееся импульсное обратное напряжение, T_j = - 60 °C …+ 175 °C	V_{RSM}	2500-3500	
Повторяющийся импульсный обратный ток, T_j = 175 °C, $V_R = V_{RRM}$	I_{RRM}	50	мА
Максимально допустимый средний прямой ток, T_C = 85 °C, f = 50 Гц	$I_{F(AV)}$	1240	А
Действующий прямой ток, T_C = 85 °C, f = 50 Гц	I_{FRMS}	1940	
Ударный прямой ток, T_j = 175 °C, V_R = 0, t_p = 10 мс	I_{FSM}	11,0	кА
Защитный показатель	I^2t	$10^3 \cdot 605$	A^2c
Температура перехода	T_j	-60 … +175	°C
Температура хранения	T_{stg}	-60 … +50	

ЭЛЕКТРИЧЕСКИЕ ХАРАКТЕРИСТИКИ					
Наименование параметра	**Условное обозначение**	**Значения параметров**			**Единица измерения**
		мин.	**тип.**	**макс.**	
Импульсное прямое напряжение, T_j = 25 °C, I_F = 3140 A	V_{FM}	-	-	1,95	В
Пороговое напряжение, T_j = 175 °C, I_F = 1570 - 4710 A	V_{TO}	-	-	0,85	В
Динамическое сопротивление, T_j = 175 °C, I_F = 1570 - 4710 A	r_T	-	-	0,38	мОм
Заряд обратного восстановления, T_j = 175 °C, I_F = 1000 A, di_F/dt= -5 A/µs, V_R≥ 100 В	Q_{rr}	-	-		мкКл
Ток обратного восстановления, T_j = 175 °C, I_F = 1000 A, di_F/dt= -5 A/µs, V_R≥ 100 В	I_{rr}	-	-		А
ТЕПЛОВЫЕ ПАРАМЕТРЫ					
Тепловое сопротивление переход - корпус, двустороннее охлаждение охлаждение со стороны анода охлаждение со стороны катода	$R_{th(j-c)}$	-	-	0,036 0,072 0,072	°C/Вт
Тепловое сопротивление корпус - охладитель, двустороннее охлаждение одностороннее охлаждение	$R_{th(c-h)}$	-	-	0,015 0,030	
МЕХАНИЧЕСКИЕ ПАРАМЕТРЫ					
Масса	w	-	0,2	-	кг
Усилие сжатия	F	9		10	кН
Наибольшее допустимое постоянное ускорение	a	-	-	100	м/с^2

ГАБАРИТНЫЕ РАЗМЕРЫ

Тип корпуса: PD33

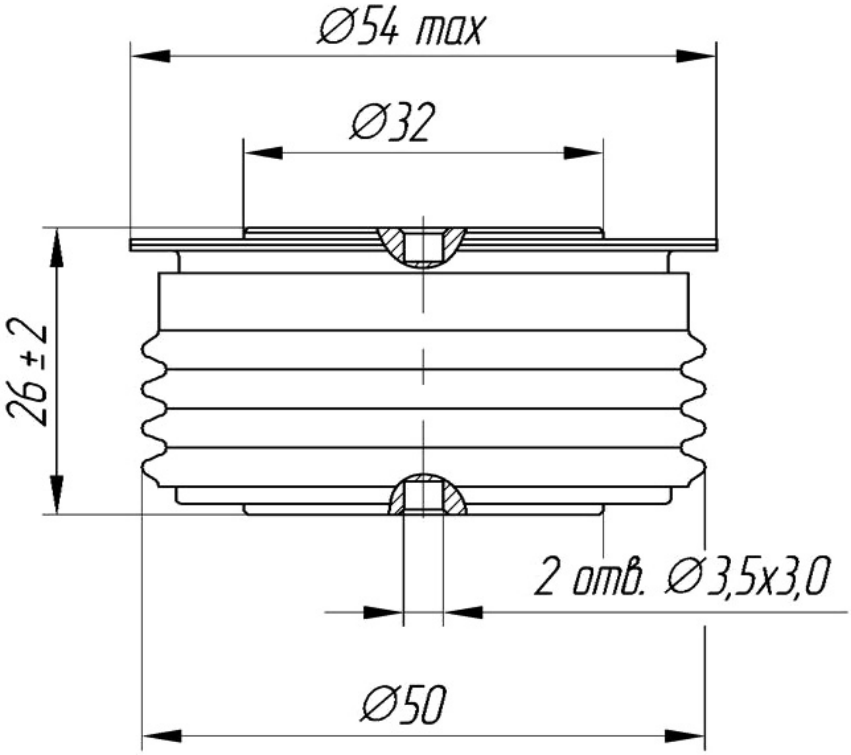

А – анод
К – катод

Все размеры в миллиметрах