АС ЭНЕРГИЯ

Диод низкочастотный Д343-1250-18

Средний прямой ток				I_{FAV}		1250 А		
Повторяющееся импульсное обратное напряжение				U_{RRM}		1000 – 1800 В		
U_{RRM}, В	1000	1100	1200	1300	1400	1500	1600	1800
Класс по напряжению	10	11	12	13	14	15	16	18
T_j, °C	-60 ÷ 190							

ПРЕДЕЛЬНО ДОПУСТИМЫЕ ЗНАЧЕНИЯ ПАРАМЕТРОВ

Обозначение и наименование параметра		Ед. изм.	Значение	Условия измерения	
Параметры в проводящем состоянии					
I_{FAV}	Средний прямой ток	А	1250 1415	T_c=114 °C; двухстороннее охлаждение; T_c=100 °C; двухстороннее охлаждение; 180 эл. град. синус; 50 Гц	
I_{FRMS}	Действующий прямой ток	А	1963	T_c=114 °C; двухстороннее охлаждение; 180 эл. град. синус; 50 Гц	
I_{FSM}	Ударный ток	кА	20.0 23.0	T_j=$T_{j\,max}$ T_j=25 °C	180 эл. град. синус; 50 Гц (t_p=10 мс); единичный импульс; U_R=0 В;
			21.0 24.0	T_j=$T_{j\,max}$ T_j=25 °C	180 эл. град. синус; 60 Гц (t_p=8.3 мс); единичный импульс; U_R=0 В;
I^2t	Защитный фактор	$A^2c\cdot10^3$	2000 2645	T_j=$T_{j\,max}$ T_j=25 °C	180 эл. град. синус; 50 Гц (t_p=10 мс); единичный импульс; U_R=0 В;
			1830 2390	T_j=$T_{j\,max}$ T_j=25 °C	180 эл. град. синус; 60 Гц (t_p=8.3 мс); единичный импульс; U_R=0 В;
Блокирующие параметры					
U_{RRM}	Повторяющееся импульсное обратное напряжение	В	1000÷1800	$T_{j\,min}$< T_j <$T_{j\,max}$; 180 эл. град. синус; 50 Гц	
U_{RSM}	Неповторяющееся импульсное обратное напряжение	В	1100÷1900	$T_{j\,min}$< T_j <$T_{j\,max}$; 180 эл. град. синус; 50 Гц; единичный импульс	
U_R	Постоянное обратное напряжение	В	$0.75\cdot U_{RRM}$	T_j=$T_{j\,max}$;	
Тепловые параметры					
T_{stg}	Температура хранения	°C	-60÷50		
T_j	Температура p-n перехода	°C	-60÷190		
Механические параметры					
F	Монтажное усилие	кН	14.0÷16.0		
a	Ускорение	м/с^2	50 100	В не зажатом состоянии В зажатом состоянии	

ХАРАКТЕРИСТИКИ

Обозначение и наименование характеристики		Ед. изм.	Значение	Условия измерения	
Характеристики в проводящем состоянии					
U_{FM}	Импульсное прямое напряжение, макс	В	1.65	T_j=25 °C; I_{FM}=3925 А	
$U_{F(TO)}$	Пороговое напряжение, макс	В	0.95	$T_j=T_{j\,max}$; 0.5 р I_{FAV} < I_T < 1.5 р I_{FAV}	
r_T	Динамическое сопротивление, макс	мОм	0.250		
Блокирующие характеристики					
I_{RRM}	Повторяющийся импульсный обратный ток, макс	мА	70	$T_j=T_{j\,max}$; $U_R=U_{RRM}$	
Тепловые характеристики					
R_{thjc}	Тепловое сопротивление p-n переход-корпус, макс	°C/Вт	0.036	Постоянный ток	Двухстороннее охлаждение
$R_{thjc\text{-}A}$			0.077		Охлаждение со стороны анода
$R_{thjc\text{-}K}$			0.063		Охлаждение со стороны катода
R_{thck}	Тепловое сопротивление корпус-охладитель, макс	°C/Вт	0.006	Постоянный ток	
Механические характеристики					
w	Масса	г	280		
D_s	Длина пути тока утечки по поверхности	мм (дюйм)	33.30 (1.311)		
D_a	Длина пути тока утечки по воздуху	мм (дюйм)	22.50 (0.886)		

МАРКИРОВКА

Д 343 – 1250 – 18 УХЛ2
1 2 3 4 5

1. Д — Низкочастотный диод
2. Конструктивное исполнение
3. Средний прямой ток, А
4. Класс по напряжению
5. Климатическое исполнение по ГОСТ 15150: УХЛ2, Т

ГАБАРИТНЫЕ РАЗМЕРЫ

Тип корпуса: PD43, D.C3

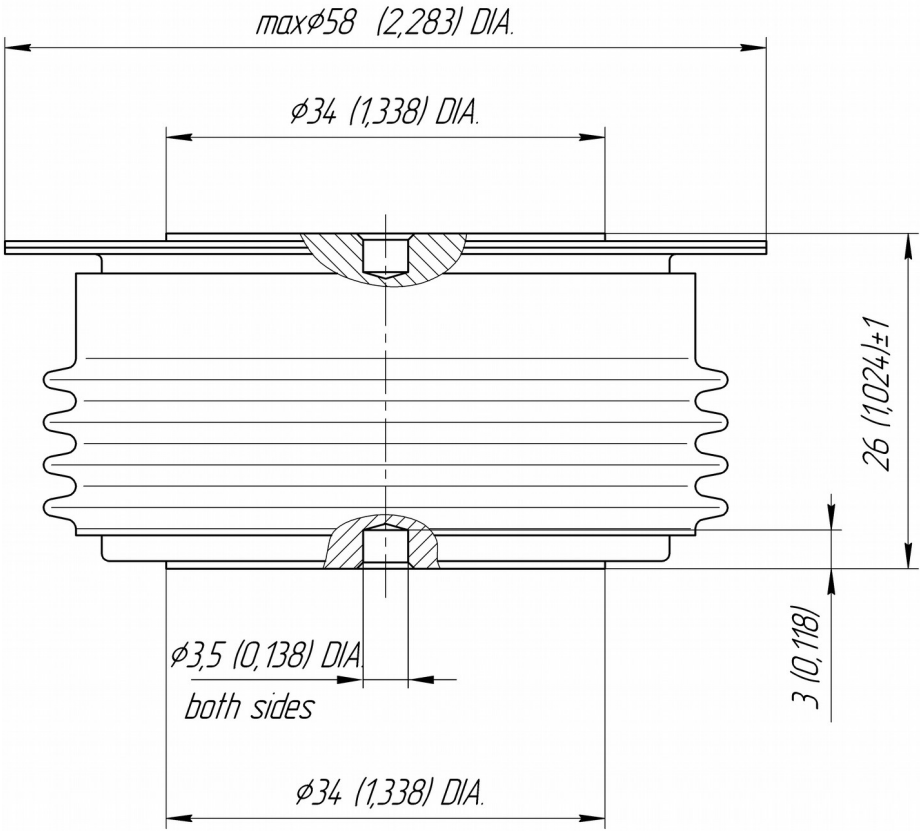

К – катод

А – анод

Все размеры в миллиметрах (дюймах)