АС ЭНЕРГИЯ

Диод низкочастотный
Д333-630-28

Средний прямой ток			I_{FAV}	630 А	
Повторяющееся импульсное обратное напряжение			U_{RRM}	2000 ÷ 2800 В	
U_{RRM}, В	2000	2200	2400	2600	2800
Класс по напряжению	20	22	24	26	28
T_j, °C	-60 ÷ 175				

ПРЕДЕЛЬНО ДОПУСТИМЫЕ ЗНАЧЕНИЯ ПАРАМЕТРОВ

Обозначение и наименование параметра		Ед. изм.	Значение	Условия измерения	
Параметры в проводящем состоянии					
I_{FAV}	Средний прямой ток	А	630 890	T_c=128 °C; двухстороннее охлаждение; T_c=100 °C; двухстороннее охлаждение; 180 эл. град. синус; 50 Гц	
I_{FRMS}	Действующий прямой ток	А	989	T_c=128 °C; двухстороннее охлаждение; 180 эл. град. синус; 50 Гц	
I_{FSM}	Ударный ток	кА	10.0 12.0	T_j=$T_{j\,max}$ T_j=25 °C	180 эл. град. синус; 50 Гц (t_p=10 мс); единичный импульс; U_R=0 В;
			11.0 13.0	T_j=$T_{j\,max}$ T_j=25 °C	180 эл. град. синус; 60 Гц (t_p=8.3 мс); единичный импульс; U_R=0 В;
I^2t	Защитный фактор	$A^2c\cdot10^3$	500 720	T_j=$T_{j\,max}$ T_j=25 °C	180 эл. град. синус; 50 Гц (t_p=10 мс); единичный импульс; U_R=0 В;
			500 700	T_j=$T_{j\,max}$ T_j=25 °C	180 эл. град. синус; 60 Гц (t_p=8.3 мс); единичный импульс; U_R=0 В;
Блокирующие параметры					
U_{RRM}	Повторяющееся импульсное обратное напряжение	В	2000÷2800	$T_{j\,min}$< T_j <$T_{j\,max}$; 180 эл. град. синус; 50 Гц	
U_{RSM}	Неповторяющееся импульсное обратное напряжение	В	2100÷2900	$T_{j\,min}$< T_j <$T_{j\,max}$; 180 эл. град. синус; 50 Гц; единичный импульс	
U_R	Постоянное обратное напряжение	В	0.75·U_{RRM}	T_j=$T_{j\,max}$;	
Тепловые параметры					
T_{stg}	Температура хранения	°C	-60÷175		
T_j	Температура p-n перехода	°C	-60÷175		
Механические параметры					
F	Монтажное усилие	кН	9.0÷11.0		
a	Ускорение	м/с^2	50 100	В не зажатом состоянии В зажатом состоянии	

ХАРАКТЕРИСТИКИ

Обозначение и наименование характеристики		Ед. изм.	Значение	Условия измерения	
Характеристики в проводящем состоянии					
U_{FM}	Импульсное прямое напряжение, макс	В	1.60	T_j=25 °C; I_{FM}=1978 A	
$U_{F(TO)}$	Пороговое напряжение, макс	В	1.10	$T_j=T_{j\,max}$; $0.5\,\pi\,I_{FAV} < I_T < 1.5\,\pi\,I_{FAV}$	
r_T	Динамическое сопротивление, макс	мОм	0.350		
Блокирующие характеристики					
I_{RRM}	Повторяющийся импульсный обратный ток, макс	мА	50	$T_j=T_{j\,max}$; $U_R=U_{RRM}$	
Тепловые характеристики					
R_{thjc}	Тепловое сопротивление p-n переход-корпус, макс	°C/Вт	0.045	Постоянный ток	Двухстороннее охлаждение
$R_{thjc\text{-}A}$			0.099		Охлаждение со стороны анода
$R_{thjc\text{-}K}$			0.081		Охлаждение со стороны катода
R_{thck}	Тепловое сопротивление корпус-охладитель, макс	°C/Вт	0.009	Постоянный ток	
Механические характеристики					
w	Масса, не более	г	210		
D_s	Длина пути тока утечки по поверхности	мм (дюйм)	30.77 (1.211)		
D_a	Длина пути тока утечки по воздуху	мм (дюйм)	24.40 (0.960)		

ГАБАРИТНЫЕ РАЗМЕРЫ

Тип корпуса: D.B3

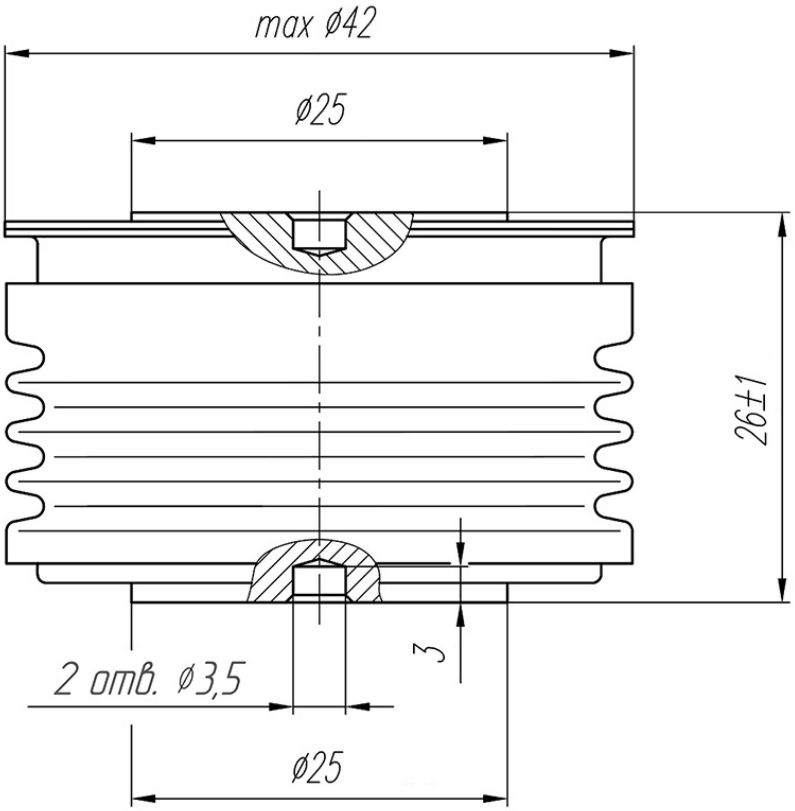

А – анод
К – катод

Все размеры в миллиметрах