АС ЭНЕРГИЯ

Диод низкочастотный
Д163-4000-10

Средний прямой ток				I_{FAV}		4000 А			
Повторяющееся импульсное обратное напряжение				U_{RRM}		200 - 1000 В			
U_{RRM}, В	200	300	400	500	600	700	800	900	1000
Класс по напряжению	2	3	4	5	6	7	8	9	10
T_j, °C	– 60 ÷ 175								

ПРЕДЕЛЬНО ДОПУСТИМЫЕ ЗНАЧЕНИЯ ПАРАМЕТРОВ

Наименование параметра	Условное обозначение	Значения параметров	Единица измерения
Повторяющееся импульсное обратное напряжение, T_j = - 60 °C …+ 175 °C	V_{RRM}	200-1000	В
Неповторяющееся импульсное обратное напряжение, T_j = - 60 °C …+ 175 °C	V_{RSM}	300-1100	
Повторяющийся импульсный обратный ток, T_j = 175 °C, V_R =V_{RRM}	I_{RRM}	150	мА
Максимально допустимый средний прямой ток, T_C = 85 °C, f = 50 Гц	$I_{F(AV)}$	4700	А
Действующий прямой ток, T_C = 85 °C, f = 50 Гц	I_{FRMS}	7380	
Ударный прямой ток, T_j = 175 °C, V_R = 0, t_p = 10 мс	I_{FSM}	55	кА
Защитный показатель	I^2t	$10^3 \cdot 15125$	$А^2с$
Температура перехода	T_j	-60 … +175	°C
Температура хранения	T_{stg}	-60 … +50	

ЭЛЕКТРИЧЕСКИЕ ХАРАКТЕРИСТИКИ

Наименование параметра	Условное обозначение	Значения параметров			Единица измерения
		мин.	тип.	макс.	
Импульсное прямое напряжение, T_j = 25 °C, I_F = 12560 А	V_{FM}	-	-	1,30	В
Пороговое напряжение, T_j = 175 °C, I_F = 6280 - 18840 А	V_{TO}	-	-	0,73	В
Динамическое сопротивление, T_j = 175 °C, I_F = 6280 - 18840 А	r_T	-	-	0,040	мОм
Заряд обратного восстановления, T_j = 175 °C, I_F = 4000 А, di_F/dt= -5 А/µs, V_R≥ 100 В	Q_{rr}	-	-		мкКл
Ток обратного восстановления, T_j = 175 °C, I_F = 4000 А, di_F/dt= -5 А/µs, V_R≥ 100 В	I_{rr}	-	-		А

ТЕПЛОВЫЕ ПАРАМЕТРЫ					
Тепловое сопротивление переход - корпус, двустороннее охлаждение охлаждение со стороны анода охлаждение со стороны катода	$R_{th(j-c)}$	-	-	0,015 0,030 0,030	°C/Вт
Тепловое сопротивление корпус - охладитель, двустороннее охлаждение одностороннее охлаждение	$R_{th(c-h)}$	-	-	0,004 0,008	
МЕХАНИЧЕСКИЕ ПАРАМЕТРЫ					
Масса	w	-	0,71	-	кг
Усилие сжатия	F	27	-	33	кН
Наибольшее допустимое постоянное ускорение	a	-	-	100	м/с^2

ГАБАРИТНЫЕ РАЗМЕРЫ

Тип корпуса: PD63

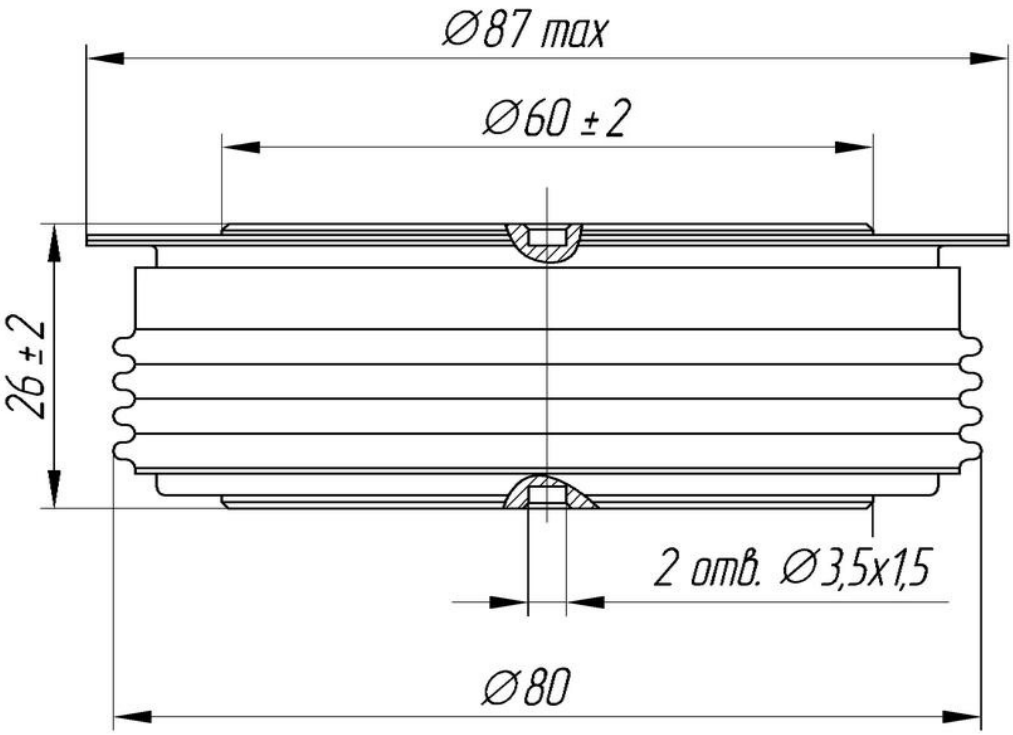

К – катод
А – анод

Все размеры в миллиметрах