АС ЭНЕРГИЯ

Модуль диодный
МДД-200-16

Средний прямой ток			I_{FAV}		200 А		
Повторяющееся импульсное обратное напряжение			U_{RRM}		400 - 1600 В		
U_{RRM}, В	400	600	800	1000	1200	1400	1600
Класс по напряжению	4	6	8	10	12	14	16
T_j, °C	-60 ÷ 125						

ПРЕДЕЛЬНО ДОПУСТИМЫЕ ЗНАЧЕНИЯ ПАРАМЕТРОВ

Наименование параметра	Условное обозначение	Значения параметров	Единица измерения
Повторяющееся импульсное обратное напряжение, T_j = - 60 °C …+ 125 °C	V_{RRM}	400-1600	В
Неповторяющееся импульсное обратное напряжение, T_j = - 60 °C …+ 125 °C	V_{RSM}	500-1700	
Повторяющийся импульсный обратный ток, T_j = 125 °C, $V_R = V_{RRM}$	I_{RRM}	40	мА
Максимально допустимый средний прямой ток, f = 50 Гц, T_C = 89 °C	$I_{F(AV)}$	200	А
Действующий прямой ток, T_C = 89 °C	I_{FRMS}	314	
Ударный прямой ток, T_j = 125 °C, t_p = 10 мс, V_R = 0	I_{FSM}	7	кА
Защитный показатель	I^2t	$0{,}245 \cdot 10^6$	$А^2с$
Температура перехода	T_j	- 60…+ 125	°C
Температура хранения	T_{stg}	- 60…+ 50	

ЭЛЕКТРИЧЕСКИЕ ХАРАКТЕРИСТИКИ					
Наименование параметра	**Условное обозначение**	**Значения параметров**			**Единица измерения**
		мин.	**тип.**	**макс.**	
Импульсное прямое напряжение, T_j = 25 °C, I_F = 628 A,	V_{FM}	-	-	1,25	В
Пороговое напряжение, T_j = 125 °C, I_F = 300 - 1000 A	$V_{F(TO)}$	-	-	0,90	
Динамическое сопротивление, T_j = 125 °C, I_F = 300 - 1000 A	r_T	-	-	0,60	мОм
Электрическая прочность изоляции (эффективное значение), f = 50 Гц, t = 1сек/1мин	V_{isol}	-	-	3000/2500	В
ТЕПЛОВЫЕ ПАРАМЕТРЫ					
Тепловое сопротивление переход - корпус	$R_{th(j-c)}$	-	-	0,130	°C/Вт
Тепловое сопротивление корпус - охладитель	$R_{th(c-h)}$	-	-	0,005	
МЕХАНИЧЕСКИЕ ПАРАМЕТРЫ					
Масса	w	-	0,8	-	кг
Крутящий момент на охладителе	M_s	4	-	6	Нм
Крутящий момент на токовыводах	M_t	8	-	10	
Наибольшее допустимое постоянное ускорение	a	-	-	50	м/с^2

ГАБАРИТНЫЕ РАЗМЕРЫ

Тип корпуса: MDT3

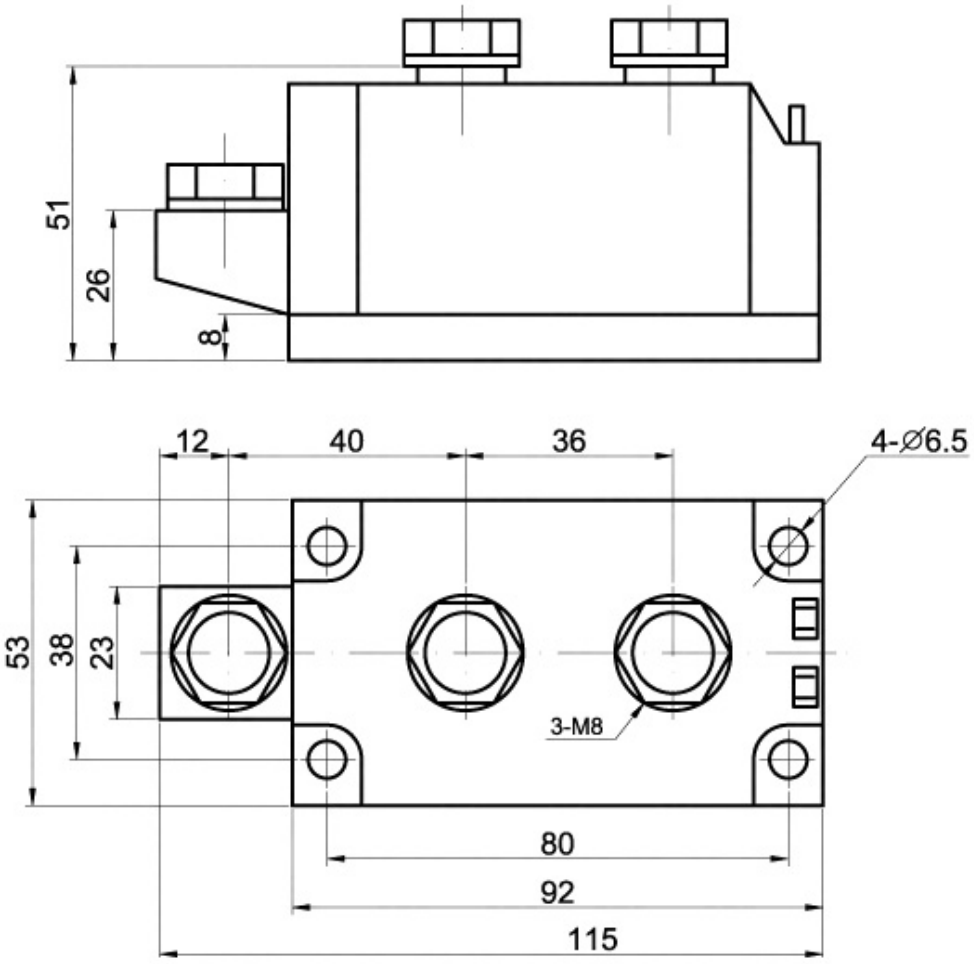

Все размеры в миллиметрах

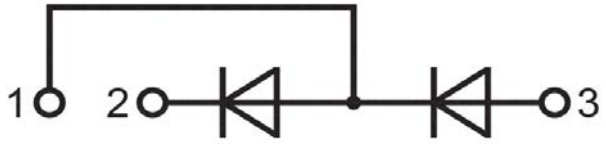

1– Анод/Катод, 2 –Катод, 3- Анод