АС ЭНЕРГИЯ

Диод лавинный ДЛ153-800-60

Средний прямой ток				I_{FAV}	800 A				
Повторяющееся импульсное обратное напряжение				U_{RRM}	4400 - 6000 В				
U_{RRM}, В	4400	4600	4800	5000	5200	5400	5600	5800	6000
Класс по напряжению	44	46	48	50	52	54	56	58	60
T_j, °C	– 60 ¸ 150								

ПРЕДЕЛЬНО ДОПУСТИМЫЕ ЗНАЧЕНИЯ ПАРАМЕТРОВ

Наименование параметра	Условное обозначение	Значения параметров	Единица измерения
Повторяющееся импульсное обратное напряжение, T_j = - 60 °C …+ 150 °C	V_{RRM}	4400-6000	В
Пробивное напряжение, T_j = - 60 °C …+ 150 °C	V_{RSM}	4900-6600	
Повторяющийся импульсный обратный ток, T_j = 150 °C, $V_R = V_{RRM}$	I_{RRM}	100	мА
Максимально допустимый средний прямой ток, T_C = 90 °C, f = 50 Гц	$I_{F(AV)}$	800	А
Действующий прямой ток, T_C = 90 °C, f = 50 Гц,	I_{FRMS}	1256	
Ударный прямой ток, T_j = 150 °C, V_R = 0, t_p = 10 мс	I_{FSM}	12	кА
Защитный показатель	I^2t	$10^3 \cdot 720$	A^2c
Температура перехода	T_j	-60 … +150	°C
Температура хранения	T_{stg}	-60 … +50	

ЭЛЕКТРИЧЕСКИЕ ХАРАКТЕРИСТИКИ

Наименование параметра	Условное обозначение	Значения параметров			Единица измерения
		мин.	тип.	макс.	
Импульсное прямое напряжение, T_j = 25 °C, I_F = 2500 A	V_{FM}	-	-	2,5	В
Пороговое напряжение, T_j = 150 °C, I_F = 1250 - 3800 A	V_{TO}	-	-	1,31	В
Динамическое сопротивление, T_j = 150 °C, I_F = 1250 - 3800 A	r_T	-	-	0,740	мОм
Ударная обратная рассеиваемая мощность, T_j = 150 °C, t_p = 100 мкс	P_{RSM}	-	-	16,0	мкКл

ТЕПЛОВЫЕ ПАРАМЕТРЫ					
Тепловое сопротивление переход - корпус, двустороннее охлаждение охлаждение со стороны анода охлаждение со стороны катода	$R_{th(j-c)}$	-	-	0,020 0,040 0,040	°C/Вт
Тепловое сопротивление корпус - охладитель, двустороннее охлаждение одностороннее охлаждение	$R_{th(c-h)}$	-	-	0,005 0,010	
МЕХАНИЧЕСКИЕ ПАРАМЕТРЫ					
Масса	w	-	0,55	-	кг
Усилие сжатия	F	22	-	26	кН
Наибольшее допустимое постоянное ускорение	a	-	-	100	м/с^2

ГАБАРИТНЫЕ РАЗМЕРЫ

Тип корпуса: PD53, D.D2

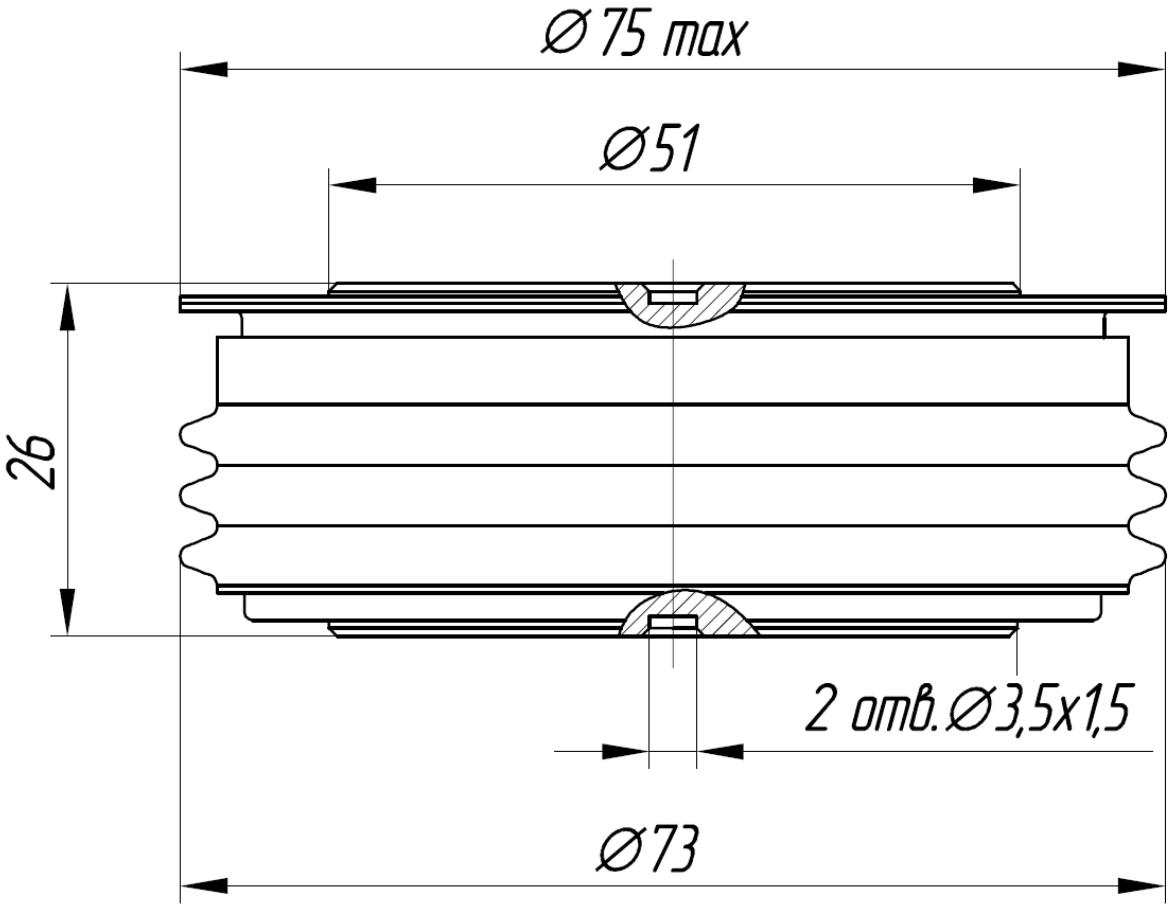

К – катод, А – анод

Все размеры в миллиметрах