АС ЭНЕРГИЯ

Диод низкочастотный Д243-1600-22

Средний прямой ток			I_{FAV}	1600 A		
Повторяющееся импульсное обратное напряжение			U_{RRM}	1200 - 2200 В		
U_{RRM}, В	1200	1400	1600	1800	2000	2200
Класс по напряжению	12	14	16	18	20	22
T_j, °C	– 60 ÷ 175					

ПРЕДЕЛЬНО ДОПУСТИМЫЕ ЗНАЧЕНИЯ ПАРАМЕТРОВ

Наименование параметра	Условное обозначение	Значения параметров	Единица измерения
Повторяющееся импульсное обратное напряжение, T_j = - 60 °C …+ 175 °C	V_{RRM}	1200-2200	В
Неповторяющееся импульсное обратное напряжение, T_j = - 60 °C …+ 175 °C	V_{RSM}	1300-2300	
Повторяющийся импульсный обратный ток, T_j = 175 °C, $V_R = V_{RRM}$	I_{RRM}	70	мА
Максимально допустимый средний прямой ток, T_C = 85 °C, f = 50 Гц	$I_{F(AV)}$	2000	А
Действующий прямой ток, T_C = 85 °C, f = 50 Гц	I_{FRMS}	3140	
Ударный прямой ток, T_j = 175 °C, V_R = 0, t_p = 10 мс	I_{FSM}	22	кА
Защитный показатель	I^2t	$2420 \cdot 10^3$	A^2c
Температура перехода	T_j	-60 … +175	°C
Температура хранения	T_{stg}	-60 … +50	

ЭЛЕКТРИЧЕСКИЕ ХАРАКТЕРИСТИКИ

Наименование параметра	Условное обозначение	Значения параметров			Единица измерения
		мин.	тип.	макс.	
Импульсное прямое напряжение, T_j = 25 °C, I_F = 5024 A	V_{FM}	-	-	1,60	В
Пороговое напряжение, T_j = 175 °C, I_F = 2512 - 7536 A	V_{TO}	-	-	0,77	В
Динамическое сопротивление, T_j = 175 °C, I_F = 2512 - 7536 A	r_T	-	-	0,18	мОм

ТЕПЛОВЫЕ ПАРАМЕТРЫ					
Тепловое сопротивление переход - корпус, двустороннее охлаждение охлаждение со стороны анода охлаждение со стороны катода	$R_{th(j-c)}$	-	-	0,027 0,054 0,054	°C/Вт
Тепловое сопротивление корпус - охладитель, двустороннее охлаждение одностороннее охлаждение	$R_{th(c-h)}$	-	-	0,01 0,02	
МЕХАНИЧЕСКИЕ ПАРАМЕТРЫ					
Масса	w	-	160	-	г
Усилие сжатия	F	13,5		16,5	кН
Наибольшее допустимое постоянное ускорение	a	-	-	100	м/с^2

ГАБАРИТНЫЕ РАЗМЕРЫ

Тип корпуса: PD41

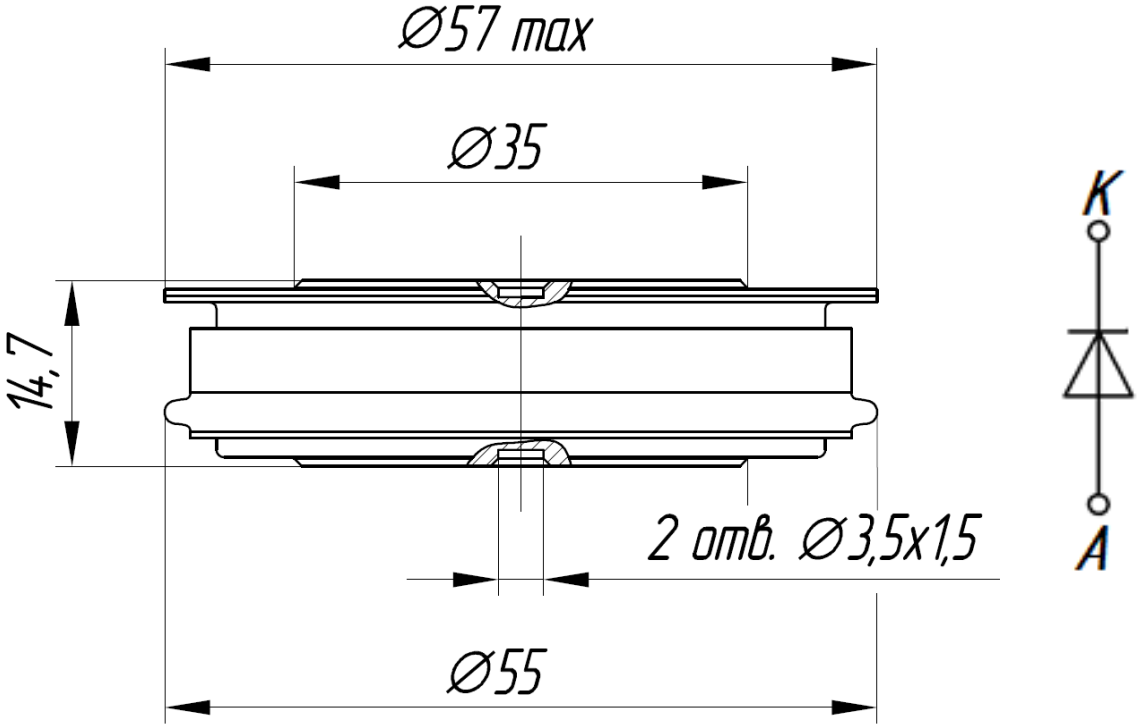

К – катод, А – анод

Все размеры в миллиметрах