Диод низкочастотный
Д163-1250-65

Средний прямой ток				I_{FAV}		1250 A		
Повторяющееся импульсное обратное напряжение				U_{RRM}		5200 - 6500 В		
U_{RRM}, В	5200	5400	5600	5800	6000	6200	6400	6500
Класс по напряжению	52	54	56	58	60	62	64	65
T_j, °C	-60 ÷ 140							

ПРЕДЕЛЬНО ДОПУСТИМЫЕ ЗНАЧЕНИЯ ПАРАМЕТРОВ

Наименование параметра	Условное обозначение	Значения параметров	Единица измерения
Повторяющееся импульсное обратное напряжение, T_j = - 60 °C …+ 140 °C	V_{RRM}	5200-6500	В
Неповторяющееся импульсное обратное напряжение, T_j = - 60 °C …+ 140 °C	V_{RSM}	5300-6600	
Повторяющийся импульсный обратный ток, T_j = 140 °C, $V_R = V_{RRM}$	I_{RRM}	100	мА
Максимально допустимый средний прямой ток, T_C = 85 °C, f = 50 Гц	$I_{F(AV)}$	1490	А
Действующий прямой ток, T_C = 85 °C, f = 50 Гц	I_{FRMS}	2340	
Ударный прямой ток, T_j = 140 °C, V_R = 0, t_p = 10 мс	I_{FSM}	21	кА
Защитный показатель	I^2t	$10^3 \cdot 2205$	A^2c
Температура перехода	T_j	-60 … +140	°C
Температура хранения	T_{stg}	-60 … +50	

ЭЛЕКТРИЧЕСКИЕ ХАРАКТЕРИСТИКИ

Наименование параметра	Условное обозначение	Значения параметров			Единица измерения
		мин.	тип.	макс.	
Импульсное прямое напряжение, T_j = 25 °C, I_F = 3900 A	V_{FM}	-	-	1,95	В
Пороговое напряжение, T_j = 140 °C, I_F = 1960 - 5890 A	V_{TO}	-	-	1,0	В
Динамическое сопротивление, T_j = 140 °C, I_F = 1960 - 5890 A	r_T	-	-	0,350	мОм
Заряд обратного восстановления, T_j = 140 °C, I_F = 1250 A, di_F/dt= -5 A/µs, V_R≥ 100 В	Q_{rr}	-	-		мкКл
Ток обратного восстановления, T_j = 140 °C, I_F = 1250 A, di_F/dt= -5 A/µs, V_R≥ 100 В	I_{rr}	-	-		А

ТЕПЛОВЫЕ ПАРАМЕТРЫ					
Тепловое сопротивление переход - корпус, двустороннее охлаждение охлаждение со стороны анода охлаждение со стороны катода	$R_{th(j-c)}$	-	-	0,016 0,032 0,032	°C/Вт
Тепловое сопротивление корпус - охладитель, двустороннее охлаждение одностороннее охлаждение	$R_{th(c-h)}$	-	-	0,004 0,008	
МЕХАНИЧЕСКИЕ ПАРАМЕТРЫ					
Масса	w	-	0,71	-	кг
Усилие сжатия	F	27	-	33	кН
Наибольшее допустимое постоянное ускорение	a	-	-	100	м/с^2

ГАБАРИТНЫЕ РАЗМЕРЫ

Тип корпуса: PD63

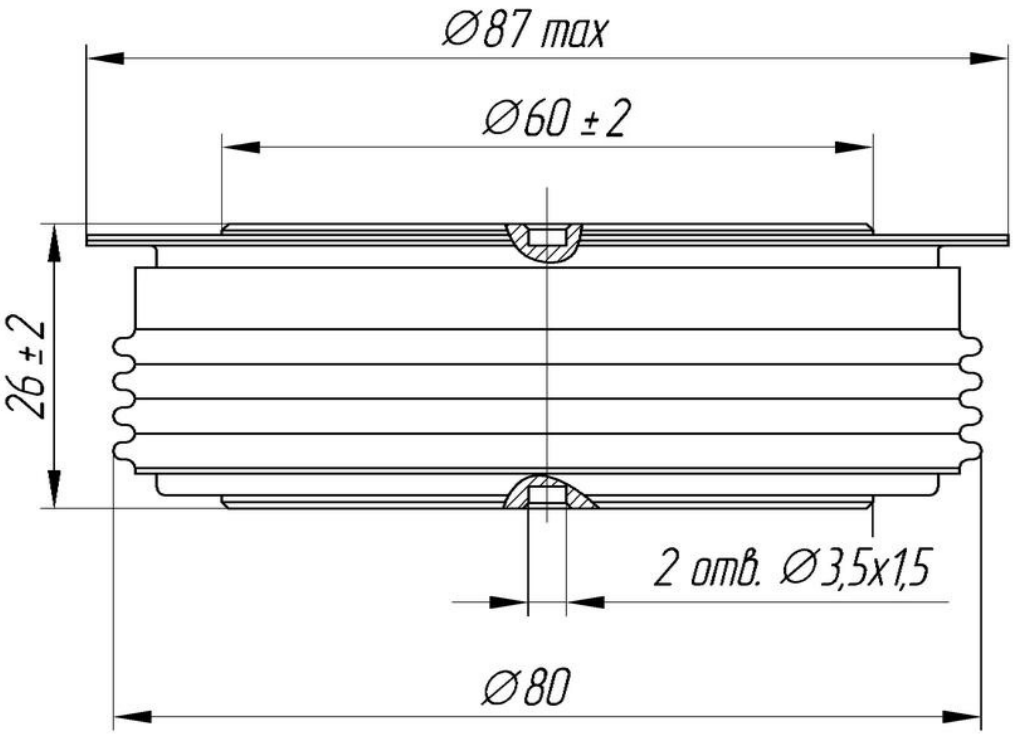

К – катод
А – анод

Все размеры в миллиметрах